Max Marks : 150

ALL INDIA TRADE TEST - 2024 FOR CRAFSTMEN TRAINING SCHEME (CTS)
Trade Name: Machinist
Year: 1st Year

Exam Date :
Exam Time :

Note:
1. Tick the correct option out of four alternatives provided
2. All questions carry equal marks (2 Marks each)
3. There is no negative marking

Sr. No.	Q ID	Question Body and Alternatives	Marks	Negative Marks
		Trade Theory		
1	1	Which comes under the machine safety? मशीन सुरक्षा के तहत क्या आता है? A1: Don't wear a ring, watch or chain अंगूठी, घड़ी या चेन नहीं पहनना चाहिए A2: Don't walk under suspended load लटके हुए लोड के नीचे नहीं चलना चाहिए A3: Stop the machine before changing the speed गति बदलने से पहले मशीन को बंद कर देना चाहिए A4: Don't try to stop a running machine in with hands हाथों से चलती मशीन को रोकने की कोशिश नहीं करना चाहिए	2.0	0.00
		Trade Theory		
2	2	What is the class of fire due to wood, paper, cloth? लकड़ी, कागज, कपड़े के कारण लगने वाली आग किस क्लास की है? A1: Class A क्लास A A2: Class B क्लास B A3: Class C क्लास C A4: Class D क्लास D	2.0	0.00
		Trade Theory		
3	3	What is the colour code of bin for paper waste? पेपर वेस्ट के लिए बिन का रंग कोड क्या है? A1: Red लाल A2: Blue नीला A3: Green हरा A4: Yellow	2.0	0.00

SAMPLE QUESTION PAPER SET 1

		पीला		
		Trade Theory		
4	4	Which term indicates the neatness and cleanliness of workplace in 5s concept? 5s कांसेप्ट में वर्कप्लेस की साफ-सफाई और स्वच्छता किस टर्म को इंडीकेट करती है? A1: Set Set A2: Sort Sort A3: Shine Shine A4: Sustain Sustain	2.0	0.00
		Trade Theory		
5	5	Which is used to protect eyes while grinding? ग्राइंडिंग करते समय आंखों की रक्षा के लिए किसका उपयोग किया जाता है? A1: Apron एप्रन A2: Shoes जूते A3: Helmet हेलमेट A4: Goggles गॉगल्स	2.0	0.00
		Trade Theory		
6	6	Which is the less expensive less polluted and energy saving waste disposal method? कम खर्चीला कम प्रदूषित और ऊर्जा की बचत अपशिष्ट निपटान विधि कौन सी है? A1: Recycling पुनर्चक्रण A2: Land fills भूमि भराव A3: Composting खाद A4: Burning the waste material अपशिष्ट पदार्थ को जलाना	2.0	0.00
		Trade Theory		
7	7	How to make use of metal chips? धातु के चिप्स का उपयोग कैसे करें? A1: Burning जलता हुआ A2: Land fills जमीन पर भरा हुआ A3: Recycling पुनर्चक्रण A4: Composting खाद	2.0	0.00

SAMPLE QUESTION PAPER SET 1

Trade Theory

8	8	What is the shape of the needle file? सुई फ़ाइल का आकार क्या है? 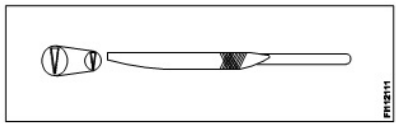 A1: Crossing क्रासिंग A2: Half round हाफ राऊंड A3: Knife - edge चाकू की धार A4: Feather edge फदर एड्ज	2.0	0.00

Trade Theory

9	9	What is the name of the vice? वाइस का नाम क्या है? 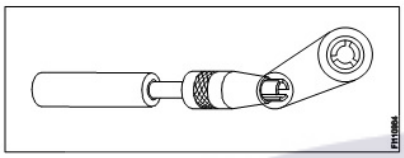 A1: Pin vice पिन वाइस A2: Hand vice हाथ वाइस A3: Pipe vice पाइप वाइस A4: Quick release vice क्विक रिलीज वाइस	2.0	0.00

Trade Theory

10	10	What is the name of the part marked X? X चिह्नित भाग का नाम क्या है? 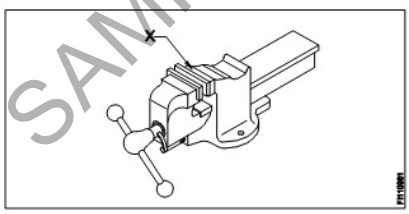 A1: Handle हैंडल A2: Spindle स्पिंडल A3: Fixed jaw स्थिर जबड़ा A4: Movable jaw चल जबड़ा	2.0	0.00

SAMPLE QUESTION PAPER SET 1

Trade Theory

11	11	What is the name of the equipment? उपकरण का नाम क्या है? 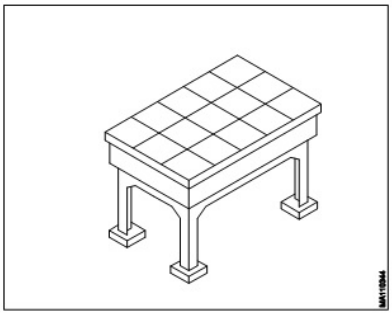 A1 : Angle plate ऐंगल प्लेट A2 : Machine table मशीन टेबल A3 : Surface plate सरफेस प्लेट A4 : Marking off table मार्किंग ऑफ़ टेबल	2.0	0.00

Trade Theory

12	12	What is the name of the marking tool? अंकन उपकरण का नाम क्या है? 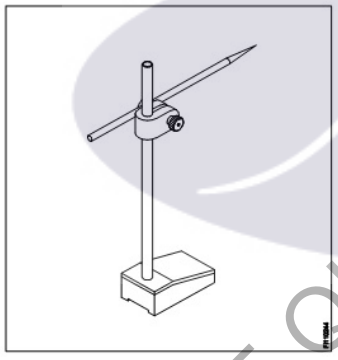 A1 : Scriber खुरचने का औजर A2 : Surface Plate सरफेस प्लेट A3 : Universal surface gauge यूनिवर्सल सरफेस गेज A4 : Fixed type surface gauge स्थिर प्रकार की सतह गेज	2.0	0.00

Trade Theory

13	13	What is the name of the part marked X ? X चिह्नित भाग का नाम क्या है?	2.0	0.00

SAMPLE QUESTION PAPER SET 1

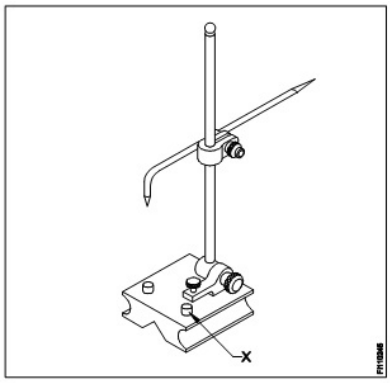

A1: Snug

स्नग

A2: Scriber

स्क्राईबर

A3: Guide pin

गाइड पिन

A4: Rocker arm

रॉकर आर्म

Trade Theory

14	14	Which one of the marking media will take more time to dry? चिन्हित करने वाले मीडिया में से किसको सूखने में अधिक समय लगेगा?	2.0	0.00

A1: White wash

वाइट वाश

A2: Prussian blue

प्रुस्सियन नीला

A3: Copper sulphate

कॉपर सल्फेट

A4: Cellulose lacquer

सेल्यूलोज लैकर

Trade Theory

15	15	What is the name of grinder? ग्राईंडर का नाम क्या है?	2.0	0.00

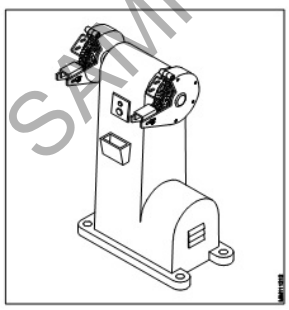

A1: Bench grinder

बेंच ग्राइंडर

A2: Surface grinder

सरफेस ग्राइंडर

A3: Pedestal grinder

पेडस्टल ग्राइंडर

SAMPLE QUESTION PAPER SET 1

A4 : Portable grinder

पोर्टेबल ग्राइंडर

Trade Theory

16 | 16 | 2.0 | 0.00

What is the name of part marked as X?

चिह्नित X के भाग का नाम क्या है?

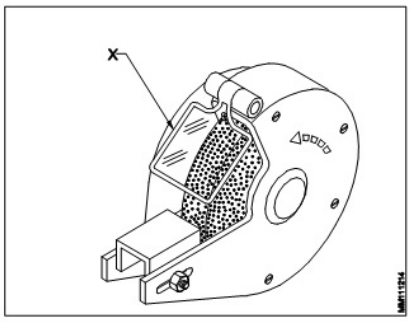

A1 : Tool rest

टूल रेस्ट

A2 : Eye shield

ऑय शील्ड

A3 : Wheel guard

व्हील गार्ड

A4 : Grinding wheel

ग्राइंडिंग व्हील

Trade Theory

17 | 17 | 2.0 | 0.00

What is the name of part marked as X?

X के रूप में चिह्नित भाग का नाम क्या है?

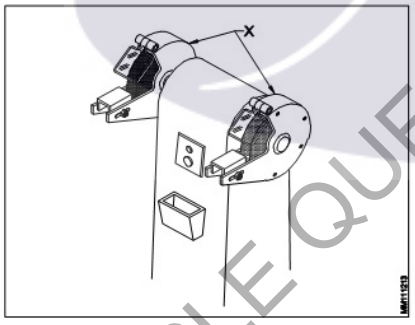

A1 : Tool rest

टूल रेस्ट

A2 : Wheel guard

व्हील गार्ड

A3 : Grinding wheel

ग्राइंडिंग व्हील

A4 : Coolant container

कूलेंट कंटेनर

Trade Theory

18 | 18 | 2.0 | 0.00

What is the name of the Instrument?

उपकरण का नाम क्या है?

SAMPLE QUESTION PAPER SET 1

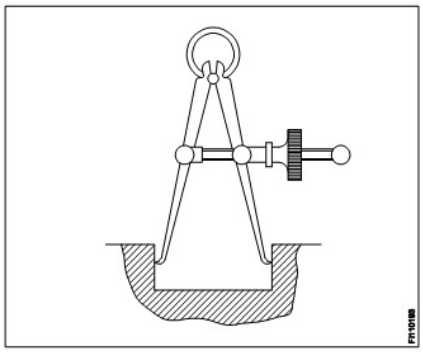

A1: Firm joint inside caliper

कैलिपर के अंदर फर्म जॉइंट

A2: Firm joint outside caliper

कैलिपर के बाहर फर्म जॉइंट

A3: Spring joint inside caliper

कैलिपर के अंदर स्प्रिंग जॉइंट

A4: Spring joint outside caliper

कैलिपर के बाहर स्प्रिंग जॉइंट

Trade Theory

19	19	What is the type of the steel rule? स्टील रूल का प्रकार क्या है?	2.0	0.00

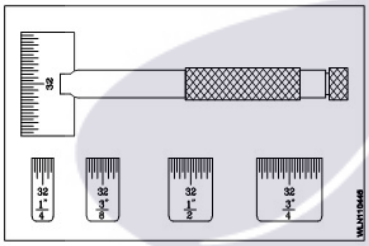

A1: Folding rule

फोल्डिंग रूल

A2: Short steel rule

लघु इस्पात रूल

A3: Narrow steel rule

संकीर्ण इस्पात रूल

A4: Steel rule with tapered end

टेपरिकृत अंत के साथ स्टील रूल

Trade Theory

20	20	What is the cut of file? फ़ाइल का कट क्या है?	2.0	0.00

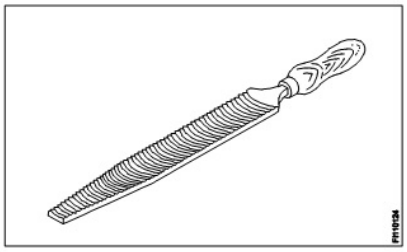

A1: Rasp cut

रस्प काट

SAMPLE QUESTION PAPER SET 1

A2: Curved cut

कर्व्ड काट

A3: Double cut

डबल कट

A4: Single cut

सिंगल कट

Trade Theory

21	21	What is the name of the part of the file marked X? X चिह्नित फ़ाइल के भाग का नाम क्या है?	2.0	0.00

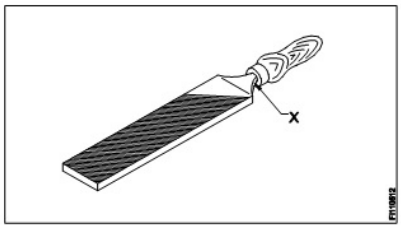

A1: Tip

टिप

A2: Heel

हील

A3: Tang

टैंग

A4: Shoulder

शोल्डर

Trade Theory

22	22	What is the name of the hacksaw blade element marked X? हैकसॉ ब्लेड तत्व X का नाम क्या है?	2.0	0.00

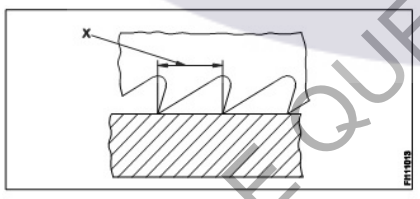

A1: Depth of teeth

दांतों की गहराई

A2: Pitch of teeth

दांतों की पिच

A3: Width of teeth

दांतों की चौड़ाई

A4: Length of blade

ब्लेड की लंबाई

Trade Theory

23	23	What is the name of the part marked X? X चिह्नित भाग का नाम क्या है?	2.0	0.00

SAMPLE QUESTION PAPER SET 1

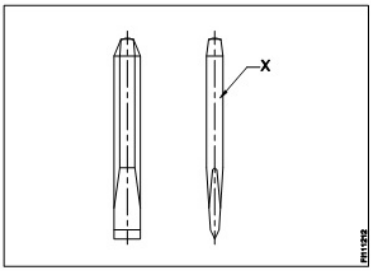

A1: Body

बॉडी

A2: Face

फेस

A3: Head

हेड

A4: Point

पॉइंट

Trade Theory

24	24	What is the angle of centre punch? केंद्र पंच का कोण क्या है?	2.0	0.00

A1: 30°

30°

A2: 60°

60°

A3: 75°

75°

A4: 90°

90°

Trade Theory

25	25	What is the name of the part marked X? X चिह्नित भाग का नाम क्या है?	2.0	0.00

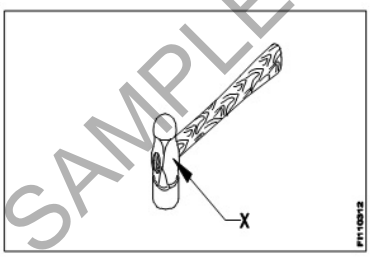

A1: Face

फेस

A2: Pein

पीन

A3: Cheek

चीक

A4: Eye hole

आई होल

Trade Theory

26	26	What is the purpose of 'V' groove provided on the base of universal surface gauge?	2.0	0.00

SAMPLE QUESTION PAPER SET 1

		यूनिवर्सल सरफेस गेज के आधार पर 'V' ग्रूव का उद्देश्य क्या है? A1: Used on irregular surface अनियमित सतह पर उपयोग किया जाता है A2: Used on flat datum surface फ्लैट डाटम सतह पर उपयोग किया जाता है A3: Used on angular datum surface कोणीय डाटम सतह पर उपयोग किया जाता है A4: Used on cylindrical datum surface बेलनाकर डाटम सतह पर इस्तेमाल किया		
Trade Theory				
27	27	What is the name of the chisel used to chip - off excess metal of welded joints and castings? वेल्डेड जोड़ों और कास्टिंग के अतिरिक्त धातु को चिप करने के लिए इस्तेमाल की जाने वाली छेनी का क्या नाम है? A1: Flat chisel फ्लैट छेनी A2: Cross cut chisel क्रॉस कट छेनी A3: Diamond point chisel डॉयमेंड पॉइंट छेनी A4: Half round nose chisel हाफ राउंड नोज छेनी	2.0	0.00
Trade Theory				
28	28	Which type of vice is used for gripping screws, rivets, keys and other similar objects? स्क्रू, रिवेट्स, चाबियाँ और अन्य समान वस्तुओं को जकड़ने के लिए किस प्रकार के वाइस का उपयोग किया जाता है? A1: Pin vice पिन वाइस A2: Hand vice हाथ वाईस A3: Pipe vice पाइप वाइस A4: Quick release vice क्विक रिलीज वाइस	2.0	0.00
Trade Theory				
29	29	Which fire extinguishers is used for flammable liquid fires? ज्वलनशील तरल आग के लिए किस अग्निशामक यंत्र का उपयोग किया जाता है? A1: Halon extinguisher हालोन बुझानेवाला A2: Foam extinguisher झाग बुझाने वाला A3: Water filled extinguisher (Gas cartridge type) पानी भरा बुझाने का यंत्र (गैस कारतूस प्रकार) A4: Water filled extinguisher (Stored pressure type) पानी भरा बुझाने का यंत्र (संग्रहीत दबाव प्रकार)	2.0	0.00
Trade Theory				
30	30	What is the grade of file used for rapid and larger quantity of metal removal?	2.0	0.00

SAMPLE QUESTION PAPER SET 1

धातु हटाने की तीव्र और बड़ी मात्रा के लिए उपयोग की जाने वाली फ़ाइल का ग्रेड क्या है?

A1: Rough file

रफ फ़ाइल

A2: Bastard file

बास्टर्ड फ़ाइल

A3: Smooth file

स्मूथ फ़ाइल

A4: Second cut file

सेकंड कट फाइल

Trade Theory

31	31	What is the purpose of a work rest of the pedestal grinder? पेडस्टल ग्राइंडर के वर्क रेस्ट का उद्देश्य क्या है? A1: Hold the work कार्य को पकड़ना A2: Support the work कार्य को सहारा देना A3: Support the wheel व्हील को सहारा देना A4: Support the machine मशीन को सहारा देना	2.0	0.00

Trade Theory

32	32	What is the purpose of a bastard file? बास्टर्ड फ़ाइल का उद्देश्य क्या है? A1: Bring material to accurate size सामग्री को सटीक आकार में लाएँ A2: Remove small quantity of material कम मात्रा में सामग्री निकालें A3: Brings job close to finishing size कार्य को परिष्करण आकार के करीब लाता है A4: For heavy reduction of material सामग्री की भारी कमी के लिए	2.0	0.00

Trade Theory

33	33	What A stands for in ABC of first aid? प्राथमिक चिकित्सा के ABC में A का क्या अर्थ है? A1: Away Away A2: Acute Acute A3: Airway Airway A4: Accident Accident	2.0	0.00

Trade Theory

34	34	What is the first aid for the third degree burns? थर्ड डिग्री बर्न के लिए प्राथमिक चिकित्सा क्या है?	2.0	0.00

SAMPLE QUESTION PAPER SET 1

		A1: Apply cream क्रीम लगाओ A2: Bind bandage पट्टी बाँधना A3: Flush with cool water ठंडे पानी के साथ फ्लश करें A4: Cover with a damp cloth एक नम कपड़े से कवर करें		
		Trade Theory		
35	35	Which file is used for filing narrow grooves and angle more than 10°? संकीर्ण खांचे और कोण को 10 º से अधिक दर्ज करने के लिए किस फ़ाइल का उपयोग किया जाता है? A1: Round file राउंड फाइल A2: Triangular file ट्रैयांग्यूलर फ़ाइल A3: Half round file हाफ राउंड फाइल A4: Knife - edge file नाइफ ऐज फ़ाइल	2.0	0.00
		Trade Theory		
36	36	How the calipers are classified? कैलिपर्स को कैसे वर्गीकृत किया जाता है? A1: Size आकार A2: Accuracy शुद्धता A3: Material सामग्री A4: Joint and legs जॉइंट और पैर	2.0	0.00
		Trade Theory		
37	37	What material is used for making scriber? स्क्रिबर बनाने के लिए किस सामग्री का उपयोग किया जाता है? A1: Mild steel नरम इस्पात A2: High speed steel तीव्रगति इस्पात A3: High carbon steel उच्च कार्बन इस्पात A4: Medium carbon steel मध्यम कार्बन इस्पात	2.0	0.00
		Trade Theory		
38	38	What is the use of a 30° prick punch? 30° चुभन पंच का उपयोग क्या है?	2.0	0.00

SAMPLE QUESTION PAPER SET 1

		A1: Making hole छेद अंकन A2: Marking witness marks विटनेस चिन्ह अंकन A3: Locating centre of the hole छेद के केंद्र की स्थिति दर्शाना A4: Marking light punch marks for divider point डिवाइडर पॉइंट के लिए हल्के पंच निशान चिह्नित करना		
Workshop Calculation and Science				
39	39	What are the two classifications of system of units? इकाइयों की प्रणाली के दो प्रकार कोनसे हैं? A1: British and Metric ब्रिटिश और मीट्रिक A2: Gravitational and non-gravitational गुरुत्वाकर्षण और गैर-गुरुत्वाकर्षण A3: Fundamental and derived मौलिक और व्युत्पन्न A4: Metric and International मैट्रिक और इंटरनेशनल	2.0	0.00
Workshop Calculation and Science				
40	40	What are fundamental units? इनमे से मूलभूत इकाइयाँ कोन-कोनसी हैं? A1: Length, Mass, Volume लंबाई, द्रव्यमान, आयतन A2: Length, Mass, Time लंबाई, द्रव्यमान, समय A3: Length, Mass, Area लंबाई, द्रव्यमान, क्षेत्रफल A4: Length, Pressure, Volume लंबाई, दाब , आयतन	2.0	0.00
Workshop Calculation and Science				
41	41	What denotes letter 'M' in MKS system? MKS प्रणाली में 'M' अक्षर क्या दर्शाता है? A1: Mile Mile A2: Meter Meter A3: Millimeter Millimeter A4: Micron Micron	2.0	0.00
Workshop Calculation and Science				
42	42	How many millimetres are there in 1 inch? 1 इंच में कितने मिलीमीटर होते हैं?	2.0	0.00

SAMPLE QUESTION PAPER SET 1

A1: 2.54 mm

2.54 mm

A2: 25.4 mm

25.4 mm

A3: 24.5 mm

24.5 mm

A4: 2.45 mm

2.45 mm

Workshop Calculation and Science

43 | 43 | What is the square root of 529?
529 का वर्गमूल क्या है?

A1: 13

13

A2: 23

23

A3: 33

33

A4: 43

43

		Workshop Calculation and Science		
44	44	Convert 0.456 decimal fraction into percentage. 0.456 दशमलव भिन्न को प्रतिशत में बदलिये?	2.0	0.00

A1: 45.6%

45.6%

A2: 4.56%

4.56%

A3: 0.456%

0.456%

A4: 0.0456%

0.0456%

		Engineering Drawing		
45	45	Identify the conventional symbol of material? चित्र में दिखाए गए सामग्री के पारंपरिक प्रतीक का पता लगाएं?	2.0	0.00

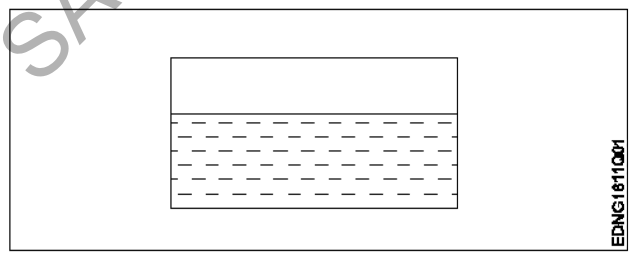

A1: Water

पानी

A2: Concrete

ठोस

A3: Asbestos

ऐस्बेटस

SAMPLE QUESTION PAPER SET 1

A4 : Glass

कांच

Engineering Drawing

46 | 46 | Identify the conventional symbol of material? | 2.0 | 0.00

चित्र में दिखाए गए सामग्री के पारंपरिक प्रतीक का पता लगाएं?

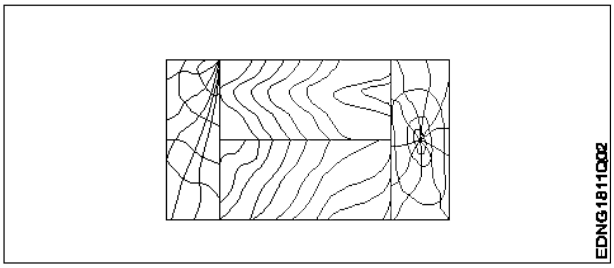

A1 : Lead

लेड

A2 : Glass

कांच

A3 : Wood

लकड़ी

A4 : Paper

कागज़

Engineering Drawing

47 | 47 | Identify the name of instrument? | 2.0 | 0.00

चित्र में दिखाए गए उपकरणों के नाम की पहचान करें?

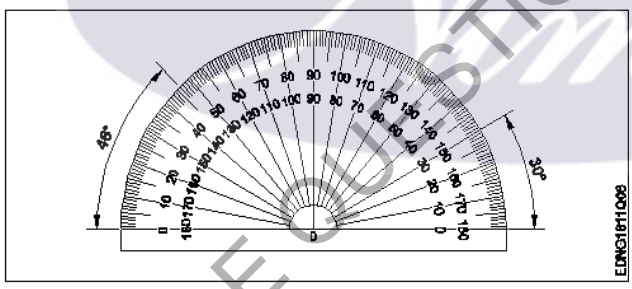

A1 : Set square

गुनिया

A2 : Protractor

चांदा

A3 : French curve

फ़्रांसीसी वक्र

A4 : ' T ' square

टी स्क्वायर

Engineering Drawing

48 | 48 | Identify the name of set square? | 2.0 | 0.00

सेट स्क्वायर का नाम खोजें?

SAMPLE QUESTION PAPER SET 1

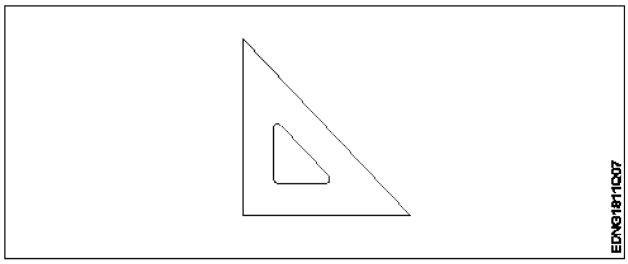

A1 : 15° set square

15° सेट स्क्वायर

A2 : 60° set square

60° सेट स्क्वायर

A3 : 30° set square

30° सेट स्क्वायर

A4 : 45° set square

45° सेट स्क्वायर

Engineering Drawing

49	49	Compass used to draw for___. कम्पास का उपयोग ___ को ड्रा करने के लिए किया जाता है. A1 : rectangle आयत A2 : square वर्ग A3 : circle वृत्त A4 : triangle त्रिकोण	2.0	0.00

Engineering Drawing

50	50	Which title block position is correct as standard practice? एक मानक अभ्यास के रूप में कौन सी शीर्षक ब्लॉक स्थिति सही है?	2.0	0.00

A1 :

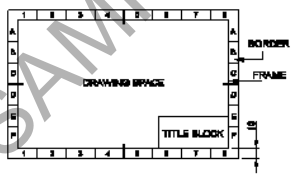

A2 :

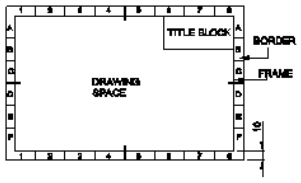

A3 :

SAMPLE QUESTION PAPER SET 1

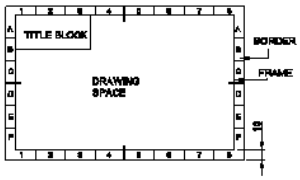

A4 :

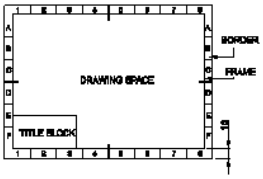

Employability Skills

51	51	To be in a job or work is _____ नौकरी या काम में होना है …… A1 : Employ रोजगार A2 : Skill कौशल A3 : Knowledge ज्ञान A4 : Aptitude योग्यता	2.0	0.00

Employability Skills

52	52	Information like date of birth, permanent address form a part of one's _____ in the resume. जन्म तिथि, स्थायी पता जैसी जानकारी रिज्यूमे में किसी के _____ का हिस्सा होती है। A1 : Career objectives कैरियर के उद्देश्यों A2 : Personal details व्यक्तिगत विवरण A3 : Achievements उपलब्धियों A4 : Qualifications योग्यता	2.0	0.00

Employability Skills

53	53	A person with a growth mindset is always willing to _____ एक विकास मानसिकता वाला व्यक्ति हमेशा ..... तैयार रहता है। A1 : relax आराम करने में A2 : grow, change, learn बढ़ो, बदलो, सीखो A3 : keep quiet चुप रहने में A4 : become rich अमीर बनने	2.0	0.00

Employability Skills

54	54	Jobs that have become outdated in the past 5 years _____	2.0	0.00

SAMPLE QUESTION PAPER SET 1

		..... नौकरियां जो पिछले 5 वर्षों में पुरानी हो गई हैं। A1: STD booth STD बूथ A2: ola ओला A3: uber उबेर A4: swiggy Swiggy		
		Employability Skills		
55	55	Ethics means _____ नैतिकता का अर्थ है....। A1: decide what is right and wrong for a human conduct तय करें कि मानव आचरण के लिए क्या सही है और क्या गलत A2: name of a city एक शहर का नाम A3: employability skills रोज़गार कौशल A4: not relevant to society समाज से संबंधित नहीं है	2.0	0.00
		Employability Skills		
56	56	Values are _____ मान हैं .....। A1: not punctual समयनिष्ठ नहीं A2: Motivates our attitude and action हमारे दृष्टिकोण और कार्रवाई को प्रेरित करता है A3: very costly बहुत क़ीमती A4: all have same value सभी का मूल्य समान है	2.0	0.00
		Employability Skills		
57	57	_____ is a brief statement about purpose and principles of the Constitution. .....संविधान के उद्देश्य और सिद्धांतों के बारे में संक्षिप्त विवरण है। A1: Syllabus पाठ्यक्रम A2: Module मापांक A3: The Preamble प्रस्तावना A4: Unit इकाई	2.0	0.00
		Employability Skills		
58	58	Identify the improper term _____ अनुचित पद को पहचानिए .....।	2.0	0.00

SAMPLE QUESTION PAPER SET 1

		A1: green pollution हरित प्रदूषण A2: water pollution जल प्रदूषण A3: air pollution वायु प्रदूषण A4: sound pollution ध्वनि प्रदूषण		
		Employability Skills		
59	59	NAPS Stands for _____ NAPS का मतलब _____ A1: National Apprenticeship Promotion Scheme National Apprenticeship Promotion Scheme A2: National Appointment Promoting Scheme National Appointment Promoting Scheme A3: Non Apprenticeship Promotion Scheme Non Apprenticeship Promotion Scheme A4: National Advertising Promotion Scheme National Advertising Promotion Scheme	2.0	0.00
		Employability Skills		
60	60	_____ is major changes takes place in manufacturing. …….. मैन्युफैक्चरिंग में प्रमुख परिवर्तन होते हैं। A1: Green revolution हरित क्रांति A2: Industry revolution उद्योग क्रांति A3: Water revolution जल क्रांति A4: Food revolution खाद्य क्रांति	2.0	0.00
		Employability Skills		
61	61	1st industrial revolution started in _____ पहली औद्योगिक क्रांति की शुरुआत …….। A1: 18th century 18 वीं सदी A2: 19th century 19 वीं सदी A3: 20th century 20 वीं सदी A4: 21st century 21 वीं सदी	2.0	0.00
		Employability Skills		
62	62	Hard Skill _____ कठिन कौशल…..।	2.0	0.00

SAMPLE QUESTION PAPER SET 1

		A1: quick learner त्वरित शिक्षार्थी A2: time management समय प्रबंधन A3: 60 WPM typing speed 60 WPM टाइपिंग स्पीड A4: spoken English मौखिक अंग्रेजी		
		Employability Skills		
63	63	To grow yourself you must _____ अपने आप को विकसित करने के लिए आपको चाहिए ……। A1: know your office अपने कार्यालय को जानें A2: know yourself खुद को जानें A3: know your institute अपने संस्थान को जानें A4: know your country अपने देश को जानो	2.0	0.00
		Employability Skills		
64	64	Time management _____ समय प्रबंधन……। A1: complete your task on time अपना कार्य समय पर पूरा करें A2: managing time प्रबंधन समय A3: hard skill कठिन कौशल A4: problem solving समस्या को सुलझाना	2.0	0.00
		Employability Skills		
65	65	A resume should be _____. एक रिज्यूम _____ होना चाहिए A1: short and precise छोटा और सटीक A2: fancy and colourful फैंसी और रंगीन A3: having long and detailed information लंबी और विस्तृत जानकारी होना A4: having acronyms and abbreviation समरूप और संक्षिप्त नाम होना	2.0	0.00
		Employability Skills		
66	66	A written description of duties and responsibilities to be carried out in a job is called _____. किसी कार्य में किए जाने वाले कर्तव्यों और जिम्मेदारियों का लिखित विवरण _____ कहा जाता है	2.0	0.00

SAMPLE QUESTION PAPER SET 1

		A1: CV CV A2: job description job description A3: resume resume A4: job application job application		
Employability Skills				
67	67	After receiving interview call, what is the next step? साक्षात्कार कॉल प्राप्त करने के बाद, अगला कदम क्या है? A1: Send application letter आवेदन पत्र भेजें A2: Prepare the resume रिज्यूम तैयार करें A3: Appear at interview साक्षात्कार में में जाये A4: Send resume रिज्यूम भेजे	2.0	0.00
Employability Skills				
68	68	Choose suitable “wh” word for the given sentence. “_____ animal do you like?” दिए गए वाक्य के लिए उपयुक्त “wh” शब्द चुनें। “_____ animal do you like?” A1: Which Which A2: Why Why A3: Where Where A4: When When	2.0	0.00
Employability Skills				
69	69	Choose the correct punctuation mark after the word “Rohan” in the given sentence. “Rohan David and Ram are playing hide and seek” दिए गए वाक्य में शब्द "रोहन" के बाद सही विराम चिह्न चुनें।“Rohan David and Ram are playing hide and seek” A1: Comma (,) अल्पविराम (,) A2: Period (_) अवधि (_) A3: Slash (/) स्लैश (/) A4: Hyphen (-) हाइफ़न (-)	2.0	0.00
Employability Skills				
70	70	Choose the correct response for the given question. “How have you been”? दिए गए प्रश्न के लिए सही उत्तर चुनिए। “How have you been”?	2.0	0.00

SAMPLE QUESTION PAPER SET 1

		A1: Very well, And you? Very well, And you? A2: Thank you_ And you? Thank you_ And you? A3: Same to you Same to you A4: On vacation_ And you? On vacation_ And you?		
Employability Skills				
71	71	Choose the correct response of the given question. “When did the accident happen”? दिए गए प्रश्न की सही प्रतिक्रिया चुनें। “When did the accident happen”? A1: in the hotel in the hotel A2: during travelling during travelling A3: At 10:30 last night At 10:30 last night A4: On the table On the table	2.0	0.00
Employability Skills				
72	72	Choose the correct tense of the verb. “I _____ music when I was child” क्रिया का सही काल चुनें। “I _____music when I was child” A1: learn learn A2: am learning am learning A3: will learn will learn A4: had learnt had learnt	2.0	0.00
Employability Skills				
73	73	Curriculum vitae is also known as _____ . Curriculum vitae को _____ के रूप में भी जाना जाता है। A1: circular परिपत्र A2: resume रिज्यूम A3: job application form नौकरी के लिए आवेदन पत्र A4: leave application छुट्टी की अर्जी	2.0	0.00
Employability Skills				
74	74	Fill in the blank with comparative adjective. “Your pencil is _____ than mine” तुलनात्मक विशेषण के साथ रिक्त स्थान भरें। “Your pencil is_____ than mine” A1: sharp	2.0	0.00

SAMPLE QUESTION PAPER SET 1

		sharp A2: sharper sharper A3: blunt blunt A4: thick thick		
Employability Skills				
75	75	Fill in the blank with correct future tense of verb. “We _____ to the zoo after Breakfast “ क्रिया के सही भविष्य काल के साथ रिक्त स्थान भरें। “We_____to the zoo after Breakfast “ A1: went went A2: are going are going A3: had gone had gone A4: will go will go	2.0	0.00

SAMPLE QUESTION PAPER SET 1

Machinist - 1st Year - Set 1

S.No	Correct Answer Key
1	A3
2	A1
3	A2
4	A3
5	A4
6	A1
7	A3
8	A3
9	A1
10	A3
11	A4
12	A4
13	A3
14	A2
15	A3
16	A2
17	A2
18	A3
19	A2
20	A2
21	A4
22	A2
23	A1
24	A4
25	A3
26	A4
27	A1
28	A2
29	A2
30	A1
31	A2
32	A4
33	A3
34	A4
35	A4
36	A4
37	A3
38	A4

S.No	Correct Answer Key
39	A3
40	A2
41	A2
42	A2
43	A2
44	A1
45	A1
46	A3
47	A2
48	A4
49	A3
50	A1
51	A1
52	A2
53	A2
54	A1
55	A1
56	A2
57	A3
58	A1
59	A1
60	A2
61	A1
62	A3
63	A2
64	A1
65	A1
66	A2
67	A3
68	A1
69	A1
70	A1
71	A3
72	A4
73	A2
74	A2
75	A4

KEY ANSWER SET 1

Note:
"In case answers found to be inaccurate due to typographical error or any other reason please sent mail to **qbnimigrievance@gmail.com**"

Max Marks : 150

ALL INDIA TRADE TEST - 2024 FOR CRAFSTMEN TRAINING SCHEME (CTS)
Trade Name: Machinist
Year: 1st Year

Exam Date :
Exam Time :

Note:
1. Tick the correct option out of four alternatives provided
2. All questions carry equal marks (2 Marks each)
3. There is no negative marking

Sr. No.	Q ID	Question Body and Alternatives	Marks	Negative Marks
		Trade Theory		
1	1	What is the feature checked by Try square? ट्राई स्क्वायर द्वारा जांचा किया गया फीचर क्या है? 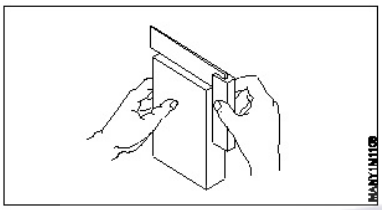 A1: Straightness सीधापन A2: Flatness समतलता A3: Squareness वर्गाकारिता A4: Parallelism समानांतर	2.0	0.00
		Trade Theory		
2	2	What is the angle between two machined surface on angle plate? एंगल प्लेट पर दो मशीनी सतह के बीच कितना कोण होता है? A1: 120° 120° A2: 90° 90° A3: 45° 45° A4: 60° 60°	2.0	0.00
		Trade Theory		
3	3	What is the name of accessory? उपसाधन का नाम क्या है?	2.0	0.00

SAMPLE QUESTION PAPER SET 2

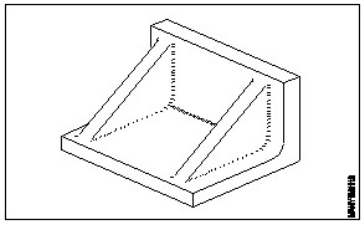

A1: Surface Plate

सरफेस प्लेट

A2: Angle Plate

एंगल प्लेट

A3: Marking Plate

मार्किंग प्लेट

A4: Parallel Block

पैरेलल ब्लॉक

Trade Theory

4	4	What is the material used made of surface plate? सरफेस प्लेट को बनाने में किस सामग्री का उपयोग किया जाता है? A1: Good quality cast iron अच्छी गुणवत्ता कास्ट लोहा A2: High carbon steel उच्च कार्बन स्टील A3: High speed steel हाई स्पीड स्टील A4: Mild steel माइल्ड स्टील	2.0	0.00

Trade Theory

5	5	What is the name of the accessory? उपसाधन का नाम क्या है?	2.0	0.00

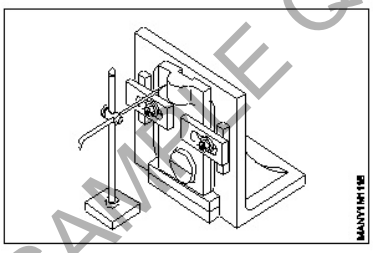

A1: V-block

वी-ब्लॉक

A2: Parallel block

समानांतर ब्लॉक

A3: Slotted type angle plate

स्लॉटेड टाइप एंगल प्लेट

A4: Marking plate

मार्किंग प्लेट

Trade Theory

6	6	What is the name of the accessory? उपसाधन का नाम क्या है?	2.0	0.00

SAMPLE QUESTION PAPER SET 2

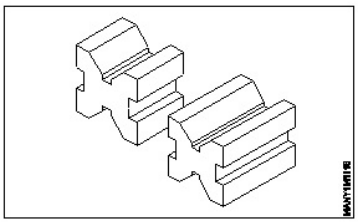

A1: V-block

वी-ब्लॉक

A2: Parallel block

समानांतर ब्लॉक

A3: Try square

ट्राई स्क्वायर

A4: Surface plate

सरफेस प्लेट

		Trade Theory		
7	7	What is purpose V-block? वी-ब्लॉक का उद्देश्य क्या है?	2.0	0.00

A1: Hold round jobs

राउंड जॉब रखने के लिए

A2: Hold irregular jobs

अनियमित कार्य करने के लिए

A3: Hold unsymmetrical jobs

असममित जॉब रखने के लिए

A4: Hold rectangular jobs

आयताकार जॉब होल्ड करने के लिए

		Trade Theory		
8	8	What is the least count of vernier height gauge? वर्नियर हाइट गेज की अल्पत्मांक क्या है?	2.0	0.00

A1: 0.001 mm

0.001 mm

A2: 0.002 mm

0.002 mm

A3: 0.005 mm

0.005 mm

A4: 0.02 mm

0.02 mm

		Trade Theory		
9	9	What is the part shown as X in the figure? आकृति में दिखाए गए हाइट गेज में X के रूप में चिह्नित भाग का नाम क्या है?	2.0	0.00

SAMPLE QUESTION PAPER SET 2

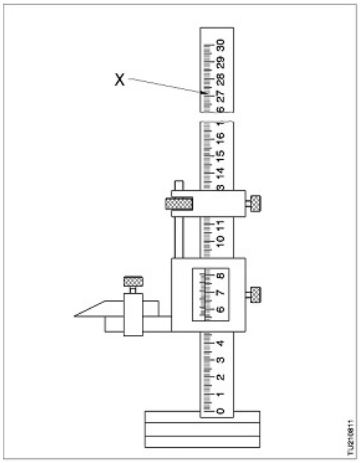

A1: Main scale

मुख्य पैमाना

A2: Vernier scale

वर्नियर पैमाना

A3: Beam

बीम

A4: Main slide

मुख्य स्लाइड

		Trade Theory		
10	10	How we specify a vernier height gauge? हम एक वर्नियर हाइट गेज कैसे निर्दिष्ट करते हैं? A1: Width of beam बीम की चौड़ाई A2: Height of beam बीम की ऊँचाई A3: Thickness of beam बीम की मोटाई A4: Size of base आधार का आकार	2.0	0.00
		Trade Theory		
11	11	What is the name of the angle marked X? चिह्नित X कोण का नाम क्या है?	2.0	0.00

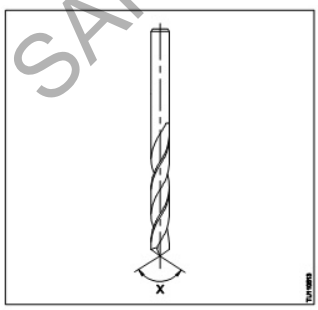

A1: Helix angle

हेलिक्स कोण

A2: Point angle

पॉइंट कोण

A3: Chisel angle

SAMPLE QUESTION PAPER SET 2

		छेनी का कोण A4 : Lip clearance angle लिप क्लीयरेंस कोण		
Trade Theory				
12	12	What is the formula to find out RPM of drill? ड्रिल का RPM पता लगाने का क्या फॉर्मूला है? A1 : $\frac{d \times 1000}{V \times \pi}$ A2 : $\frac{\pi \times 1000}{V \times d}$ A3 : $\frac{V \times 1000}{\pi d}$ A4 : $\frac{\pi d}{V \times 1000}$	2.0	0.00
Trade Theory				
13	13	How many numbers are in metric tap set? मेट्रिक टैप सेट में कितने नंबर होते हैं? A1 : 1 1 A2 : 2 2 A3 : 3 3 A4 : 4 4	2.0	0.00
Trade Theory				
14	14	Which device is used as datum while marking with vernier height gauge? वर्नियर हाइट गेज के साथ चिह्नित करते समय किस डिवाइस को डाटम के रूप में उपयोग किया जाता है A1 : Face plate फेस प्लेट A2 : Surface plate सरफेस प्लेट A3 : Angle plate ऐंगिल प्लेट A4 : Driving plate ड्राइविंग प्लेट	2.0	0.00
Trade Theory				
15	15	Why the tap drill size to be calculated? टैप ड्रिल आकार की गणना क्यों की जाए? A1 : To avoid drill breaking ड्रिल ब्रेकिंग से बचने के लिए A2 : To avoid material wastage	2.0	0.00

SAMPLE QUESTION PAPER SET 2

भौतिक अपव्यय से बचने के लिए

A3: To calculate sufficient cutting speed

काटने की पर्याप्त गति की गणना करने के लिए

A4: To maintain sufficient material to tap

टेप के लिए पर्याप्त सामग्री बनाए रखने के लिए

Trade Theory

16	16	What is denoted by 'V' in the formula सूत्र में 'V' द्वारा दर्शाया गया है $V = \frac{\pi dn}{1000}$ A1: Feed in m / rev मी / रेव में फ़ीड करें A2: Feed in mm / rev मिमी / रेव में फ़ीड करें A3: Cutting speed in m / min मी / मिनट में कर्तन गति A4: Cutting speed in mm / min मिमी / मिनट में कर्तन गति	2.0	0.00

Trade Theory

17	17	What is the distance a drill advances in one rotation while drilling? ड्रिलिंग करते समय एक घुमाव में एक ड्रिल अग्रिम क्या दूरी है?	2.0	0.00

A1: Feed

फीड

A2: Depth of cut

कट की गहराई

A3: Cutting speed

कर्तन गति

A4: Cutting length

कर्तन लंबाई

Trade Theory

18	18	What is the name of part marked X? भाग X का नाम क्या है?	2.0	0.00

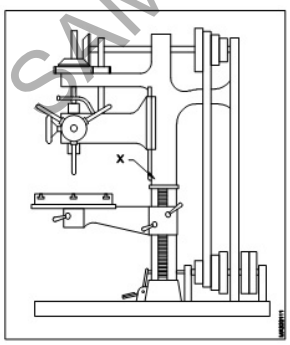

A1: Column

कॉलम

A2: Spindle

स्पिंडल

A3: Over head shaft

SAMPLE QUESTION PAPER SET 2

ओवर हेड शाफ़्ट

A4 : Table elevating clamp

टेबल एलिवेटिंग क्लैंप

Trade Theory

19	19	What is the name of the operation? ऑपरेशन का नाम क्या है? 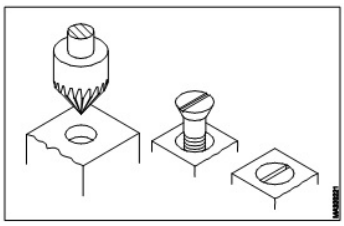 A1 : Reaming रीमिंग A2 : Spot facing स्पॉट फेसिंग A3 : Counter boring काउंटर बोरिंग A4 : Counter sinking काउंटर सिंकिंग	2.0	0.00

Trade Theory

20	20	What is the name of the part X? भाग X का नाम क्या है? 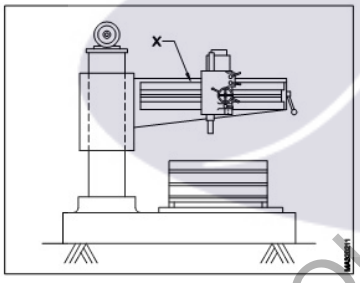 A1 : Base आधार A2 : Column कॉलम A3 : Radial arm रेडियल आर्म A4 : Spindle head स्पिंडल हेड	2.0	0.00

Trade Theory

21	21	What is the purpose of 'depth stop' in a drilling machine? ड्रिलिंग मशीन में डेप्थ स्टॉप 'का उद्देश्य क्या है? A1 : To drill big holes बड़े छेद ड्रिल करने के लिए A2 : To flush out chips चिप्स बाहर फ्लश करने के लिए A3 : To measure hole depth छेद की गहराई मापने के लिए	2.0	0.00

SAMPLE QUESTION PAPER SET 2

		A4: To control the down ward movement of drill spindle ड्रिल स्पिंडल के डाउन वार्ड गति को नियंत्रित करने के लिए		
Trade Theory				
22	22	What is the purpose of counter sinks with pilot? पायलट के साथ काउंटर सिंक का उद्देश्य क्या है? A1: For rough works मोटे कामों के लिए A2: Light duty works लाइट ड्यूटी काम करती है A3: Medium size holes मध्यम आकार के छेद A4: To align with drilled hole ड्रिल किए गए छेद के साथ संरेखित करने के लिए	2.0	0.00
Trade Theory				
23	23	Calculate the cutting speed used for drilling a 20 mm dia meter hole in a mild steel work piece with a rpm of 399? 399 के आरपीएम के साथ एक हल्के स्टील के काम के टुकड़े में 20 मिमी व्यास मीटर छेद ड्रिलिंग के लिए उपयोग की जाने वाली कर्तन गति की गणना करें? A1: 20 m / min 20 m / min A2: 25 m / min 25 m / min A3: 30 m / min 30 m / min A4: 35 m / min 35 m / min	2.0	0.00
Trade Theory				
24	24	Calculate the rpm for drilling a hole of diameter 16 mm on cast iron with a cutting speed 30 m / minute? एक कर्तन गति 30 मीटर / मिनट के साथ कच्चा लोहा पर व्यास मीटर 16 मिमी के छेद को ड्रिलिंग के लिए आरपीएम की गणना करें? A1: 497 rpm 497 rpm A2: 597 rpm 597 rpm A3: 697 rpm 697 rpm A4: 797 rpm 797 rpm	2.0	0.00
Trade Theory				
25	25	Which way the coolant flows through the cutting edge in a drill? ड्रिल में कटिंग एज के माध्यम से शीतलक किस तरह से बहता है? A1: Web वेब A2: Land लैंड A3: Body बॉडी A4: Flutes	2.0	0.00

SAMPLE QUESTION PAPER SET 2

फ्लूट

Trade Theory

26 | 26 | 2.0 | 0.00

What is the use of threading dies?
थ्रेडिंग डाई का उपयोग क्या है?

A1: To cut external thread
बाहरी चूड़ी को काटने के लिए

A2: To cut internal thread
आंतरिक चूड़ी को काटने के लिए

A3: To finish whole size
पूरा आकार फिनिश करने के लिए

A4: To produce whole
सम्पूर्ण उत्पादन करने के लिए

Trade Theory

27 | 27 | 2.0 | 0.00

What is the operation shown figure?
ऑपरेशन दिखाया गया आंकड़ा क्या है?

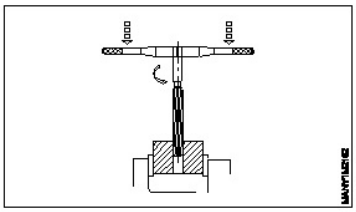

A1: Drilling
ड्रिलिंग

A2: Reaming
रीमिंग

A3: Spot facing
स्पॉट फेसिंग

A4: Counter sinking
काउंटर सिंकिंग

Trade Theory

28 | 28 | 2.0 | 0.00

What is the term in BIS limits fits to mention the size with dimensional durations?
बीआईएस लिमिट में क्या शब्द आयामी अवधि के साथ आकार का उल्लेख करने के लिए फिट बैठता है?

A1: Size
आकार

A2: Basic size
मूल आकार

A3: Actual size
वास्तविक आकार

A4: Maximum size
अधिकतम आकार

Trade Theory

29 | 29 | 2.0 | 0.00

What is the formula for finding maximum limit size in BIS system?
बीआईएस प्रणाली में अधिकतम लिमिट आकार खोजने का सूत्र क्या है?

A1: Maximum limit = Basic size + Upper deviation
अधिकतम लिमिट = मूल आकार + ऊपरी विचलन

A2: Maximum limit = Basic size + Lower deviation

SAMPLE QUESTION PAPER SET 2

		अधिकतम लिमिट = मूल आकार + निचला विचलन A3: Maximum limit = Upper deviation – Basic size अधिकतम लिमिट = ऊपरी विचलन - मूल आकार A4: Maximum limit = Lower deviation – Basic size अधिकतम लिमिट = कम विचलन - मूल आकार		
Trade Theory				
30	30	Which type of fit is obtain of the hole is bigger than the shaft? छेद किस प्रकार का फिट है जो शाफ्ट से बड़ा है? A1: Tight fit टाइट फिट A2: Transition fit ट्रांजिशन फिट A3: Clearance fit क्लीयरेंस फिट A4: Interference fit इन्टरफेन्स फिट	2.0	0.00
Trade Theory				
31	31	What is mass production? बड़े पैमाने पर उत्पादन क्या है? A1: Producing work in pairs जोड़ियों में काम करना A2: Producing a work in single piece एकल टुकड़े में एक काम का निर्माण A3: Producing an work in large numbers बड़ी संख्या में एक काम का उत्पादन A4: Producing an work in limited numbers सीमित संख्या में काम का उत्पादन करना	2.0	0.00
Trade Theory				
32	32	Which system of limits and fits are followed in our country? हमारे देश में लिमिट्स और फिट्स की किस प्रणाली का पालन किया जाता है? A1: BIS system BIS प्रणाली A2: DIN system DIN प्रणाली A3: BSS system BSS प्रणाली A4: FPS system FPS प्रणाली	2.0	0.00
Trade Theory				
33	33	Which term used to indicate external dimension of a component in BIS system of limits & fits? लिमिट और फिट के बीआईएस सिस्टम में एक डेटाकेंड के बाहरी आयाम को इंगित करने के लिए किस शब्द का उपयोग किया जाता है? A1: Hole छेद A2: Shaft शाफ़्ट	2.0	0.00

SAMPLE QUESTION PAPER SET 2

		A3: Deviation विचलन A4: Tolerance सहनशीलता		
Trade Theory				
34	34	How many grades of tolerances are represented in BIS system? बीआईएस प्रणाली में सहिष्णुता के कितने ग्रेड का प्रतिनिधित्व किया जाता है? A1: 12 12 A2: 15 15 A3: 18 18 A4: 25 25	2.0	0.00
Trade Theory				
35	35	Which fundamental deviation symbol indicate 'Hole basis' system? कौन सा मौलिक विचलन प्रतीक होल आधार 'प्रणाली को दर्शाता है? A1: h h A2: H H A3: p p A4: j j	2.0	0.00
Trade Theory				
36	36	What is an advantage of mass production? बड़े पैमाने पर उत्पादन का एक फायदा क्या है? A1: Production rate is increased उत्पादन दर बढ़ जाती है A2: Measuring time is increased मापने का समय बढ़ाया जाता है A3: Jigs and fixtures are needed जिग्स और फिक्सचर की जरूरत है A4: Special purpose machines are needed विशेष प्रयोजन मशीनों की जरूरत है	2.0	0.00
Trade Theory				
37	37	What is a vernier caliper? वर्नियर कैलिपर क्या है? A1: Angular measuring instrument कोणीय मापक यंत्र A2: Indirect measuring instrument अप्रत्यक्ष मापक यंत्र A3: Precision measuring instrument परिशुद्धता मापने का यंत्र	2.0	0.00

SAMPLE QUESTION PAPER SET 2

		A4: Telescopic measuring instrument टेलीस्कोपिक मापने का उपकरण		
Trade Theory				
38	38	Which is an integrated part of beam of a vernier caliper? वर्नियर कैलिपर के बीम का एक एकीकृत हिस्सा कौन सा है? A1: Fixed jaw स्थिर जबड़ा A2: Depth bar गहराई बार A3: Thumb lever थम्ब लीवर A4: Vernier slide वर्नियर स्लाइड	2.0	0.00
Workshop Calculation and Science				
39	39	Which metal contains iron as a major content? इनमे से किस धातु में प्रमुख सामग्री के रूप में लोहा होता है? A1: Brass metal पीतल धातु A2: Bronze metal ब्रोंज धातु A3: Zinc ज़िंक A4: Ferrous metal लोह धातु	2.0	0.00
Workshop Calculation and Science				
40	40	Which property of metal has its power of returning to its original shape after the applied force is released? धातु की कौन सा गुण बल लगाने पर विरूपित तथा बल हटाने पर वापस अपने पूर्वावस्था मे आने की झमता रखता है? A1: Malleability आघातवर्धनीयता A2: Tenacity दृढ़ता A3: Elasticity प्रत्यास्तथा A4: Plasticity सुघट्यता	2.0	0.00
Workshop Calculation and Science				
41	41	What is termed as the quantity of matter contained in a body? वस्तु में निहित पदार्थ की मात्रा को क्या कहा जाता है? A1: Density घनत्व A2: Volume आयतन A3: Mass द्रव्यमान A4: Specific gravity	2.0	0.00

SAMPLE QUESTION PAPER SET 2

विशिष्ट गुरुत्व

Workshop Calculation and Science

42 | 42 | 2.0 | 0.00

What is called mass per unit volume of a substances?
किसी पदार्थ के द्रव्यमान प्रति इकाई आयतन को क्या कहते हैं?

A1: Mass
द्रव्यमान

A2: Weight
भार

A3: Density
घनत्व

A4: Volume
आयतन

Workshop Calculation and Science

43 | 43 | 2.0 | 0.00

What is the ratio of power output to power input?
शक्ति आउटपुट और शक्ति इनपुट का अनुपात क्या होता है?

A1: Work
कार्य

A2: Energy
ऊर्जा

A3: Efficiency
दक्षता

A4: Acceleration
त्वरण

Workshop Calculation and Science

44 | 44 | 2.0 | 0.00

How many watts for 1 horse power in British system?
ब्रिटिश सिस्टम में, 1 हॉर्स पावर में कितने वाट्स होते हैं?

A1: 726 watts
726 watts

A2: 736 watts
736 watts

A3: 746 watts
746 watts

A4: 756 watts
756 watts

Engineering Drawing

45 | 45 | 2.0 | 0.00

Identify the conventional symbol of material?
सामग्री के पारंपरिक प्रतीक को पहचानें?

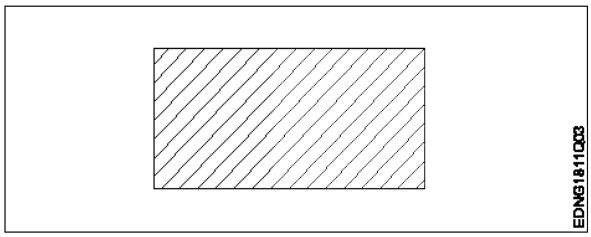

A1: Lead
लेड

SAMPLE QUESTION PAPER SET 2

A2: Steel

इस्पात

A3: Glass

कांच

A4: Porcelain

चीनी मिटटी

Engineering Drawing

46 | 46 | Identify the conventional symbol of material? | 2.0 | 0.00

सामग्री के पारंपरिक प्रतीक को पहचानें?

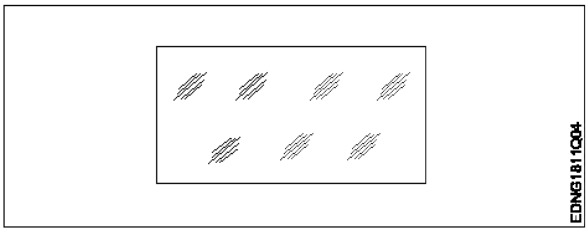

A1: Concrete

संगीत कार्यक्रम

A2: Steel

इस्पात

A3: Wood

लकड़ी

A4: Glass

कांच

Engineering Drawing

47 | 47 | Identify the conventional symbol of material? | 2.0 | 0.00

सामग्री के पारंपरिक प्रतीक को पहचानें?

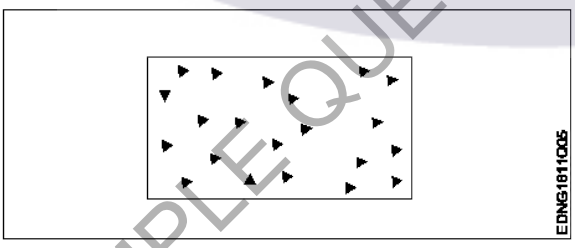

A1: Steel

इस्पात

A2: Wood

लकड़ी

A3: Glass

कांच

A4: Concrete

ठोस

Engineering Drawing

48 | 48 | What is the trimmed size of A4 sheet? | 2.0 | 0.00

A4 शीट का ट्रिम किया हुआ आकार क्या है?

A1: 841 x 1189

841 x 1189

SAMPLE QUESTION PAPER SET 2

A2 : 594 x 841

594 x 841

A3 : 210 x 297

210 x 297

A4 : 148 x 210

148 x 210

Engineering Drawing

49	49	Which drawing dimension is correct as per IS standard? IS मानक के अनुसार कौन सा ड्राइंग आयाम सही है?	2.0	0.00

A1 :

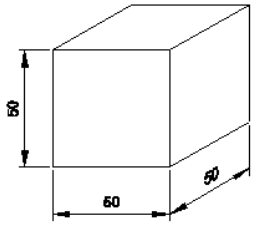

A2 :

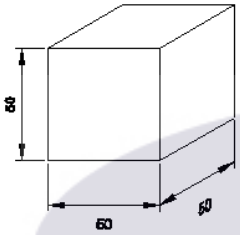

A3 :

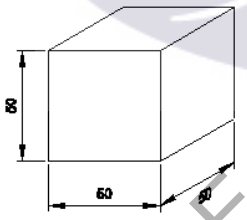

A4 :

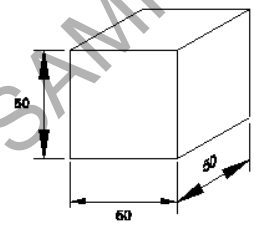

Engineering Drawing

50	50	Identify the name of prism? चित्र में दिखाए गए प्रिज्म का नाम क्या है?	2.0	0.00

SAMPLE QUESTION PAPER SET 2

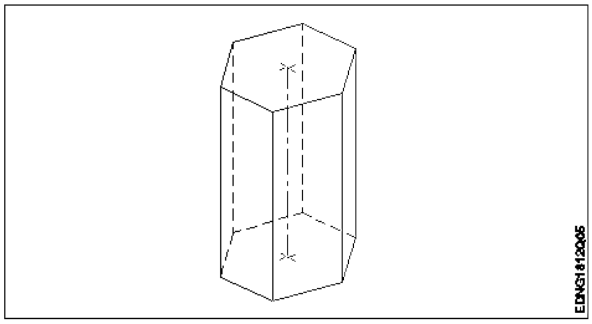

A1: Square prism

स्क्वायर प्रिज्म

A2: Pentagonal prism

पंचकोणीय प्रिज्म

A3: Triangular prism

त्रिकोणीय प्रिज्म

A4: Hexagonal prism

हेक्सागोनल प्रिज्म

Employability Skills

51	51	Fill in the blank with correct word. “They _____ good friends” रिक्त में सही शब्द भरें। “They_____good friends” A1: is is A2: am am A3: are are A4: was was	2.0	0.00

Employability Skills

52	52	Fill in the blank with present progressive tense of the verb. “The train _____ through the tunnel” क्रिया के वर्तमान प्रगतिशील काल के साथ रिक्त स्थान भरें। “The train _____ through the tunnel” A1: passed passed A2: is passing is passing A3: had passed had passed A4: was passing was passing	2.0	0.00

Employability Skills

53	53	Fill in the blank with proper interrogative adjective. _____ are you going? उचित ईंटोरोगेटिव विशेषण के साथ रिक्त स्थान भरें। _____ are you going? A1: Who Who A2: Where Where	2.0	0.00

SAMPLE QUESTION PAPER SET 2

		A3: Which Which A4: What What		
Employability Skills				
54	54	Fill in the blank with proper pronoun. “I made this cake _____” रिक्त स्थान में उचित सर्वनाम के साथ भरें। “I made this cake _____” A1: myself myself A2: yourself yourself A3: himself himself A4: itself itself	2.0	0.00
Employability Skills				
55	55	Fill in the blank with proper pronoun. “She made this cake _____” रिक्त स्थान में उचित सर्वनाम के साथ भरें। “She made this cake _____” A1: itself itself A2: myself myself A3: herself herself A4: himself himself	2.0	0.00
Employability Skills				
56	56	Fill in the blank with proper reflexive pronoun. “She has hurt_____” रिक्त स्थान में उचित प्रतिवर्ती सर्वनाम के साथ भरें। “She has hurt_____” A1: myself myself A2: herself herself A3: himself himself A4: itself itself	2.0	0.00
Employability Skills				
57	57	Fill in the blank with suitable adjective for the given sentence “The little girl’s…… eyes revealed her mischief” दिए गए वाक्य के लिए उपयुक्त विशेषण के साथ रिक्त स्थान भरें “The little girl’s…… eyes revealed her mischief” A1: chubby chubby A2: weak weak A3: short sighted short sighted	2.0	0.00

SAMPLE QUESTION PAPER SET 2

		A4: twinkling twinkling		
Employability Skills				
58	58	Fill in the blank with suitable place preposition. “My house is _____ the third floor” उपयुक्त स्थान पूर्वसर्ग के साथ रिक्त स्थान भरें। “My house is _____the third floor” A1: at at A2: in in A3: on on A4: under under	2.0	0.00
Employability Skills				
59	59	Fill in the correct question word. “_____ is the speaker at the function?” सही प्रश्न शब्द भरें। “_____is the speaker at the function?” A1: What What A2: When When A3: Why Why A4: Who Who	2.0	0.00
Employability Skills				
60	60	Low level language is also called _____. निम्न स्तर की भाषा को _____ भी कहा जाता है A1: source code सोर्स कोड A2: middle ware मध्यस्थ A3: machine language मशीन भाषा A4: assembly language असेंबली भाषा	2.0	0.00
Employability Skills				
61	61	Pronunciation refers to_____. उच्चारण _____ को संदर्भित करता है A1: diphthong संयुक्त स्वर A2: consonant व्यंजन A3: punctuation विराम चिह्न A4: production of sound ध्वनि का उत्पादन	2.0	0.00

SAMPLE QUESTION PAPER SET 2

		Employability Skills		
62	62	Re-arrange the following set of words into meaningful sentence. “teacher / school / worked / she / a / as”. शब्दों के निम्नलिखित सेट को सार्थक वाक्य में फिर से व्यवस्थित करें। “teacher / school / worked / she / a / as” A1: School worked as a she teacher School worked as a she teacher A2: She worked as a school teacher She worked as a school teacher A3: She teacher worked as a school She teacher worked as a school A4: Worked she as a school teacher Worked she as a school teacher	2.0	0.00
		Employability Skills		
63	63	Rise and fall of pitch of voice is called _____. आवाज की पिच का उठना और गिरना _____ कहलाता है A1: vowel स्वर A2: intonation आवाज़ का उतार-चढ़ाव A3: consonant व्यंजन A4: pronunciation उच्चारण	2.0	0.00
		Employability Skills		
64	64	The word that expresses a sudden and strong feeling is called _____. वह शब्द जो अचानक और मजबूत भावना व्यक्त करता है उसे _____ कहा जाता है A1: punctuation विराम चिह्न A2: interjection विस्मयादिबोधक A3: conjunction संयोजन के रूप A4: apostrophe एपोसट्राफी	2.0	0.00
		Employability Skills		
65	65	When you greet higher official’s such as Teacher, Instructor or Supervisor, you should use _____. जब आप शिक्षक, प्रशिक्षक या पर्यवेक्षक जैसे उच्च अधिकारियों का अभिवादन करते हैं, तो आपको _____ का उपयोग करना चाहिए A1: Good morning Good morning A2: Hello Hello A3: Hey Hey A4: Hi Hi	2.0	0.00
		Employability Skills		
66	66	Which is a silent letter in the word “ANSWER”? “ANSWER” शब्द में कौन सा मूक अक्षर है?	2.0	0.00

SAMPLE QUESTION PAPER SET 2

A1: R

R

A2: E

E

A3: S

S

A4: W

W

Employability Skills

67	67	Which one is a “Do’s” of discussion etiquettes? चर्चा के शिष्टाचारों में से कौन सा “Do’s” है? A1: Loose your temper अपना आपा खोएं A2: Listen to others दूसरों की सुनें A3: Talk about irrelevant details अप्रासंगिक विवरण के बारे में बात करें A4: Use impolite or rude language अभद्र या अशिष्ट भाषा का उपयोग करें	2.0	0.00

Employability Skills

68	68	Which one is a “Don’t” of discussion etiquette? चर्चा शिष्टाचार का “Don’t” है? A1: Be open minded दिमाग खुला रखना A2: Use moderate tone मध्यम स्वर का प्रयोग करें A3: Listen to others दूसरों की सुनें A4: Argue unnecessary अनावश्यक बहस करें	2.0	0.00

Employability Skills

69	69	Which one is a brain of computer? कंप्यूटर का मस्तिष्क कौन सा है? A1: Keyboard कीबोर्ड A2: CPU सी पी यू A3: Monitor मॉनिटर A4: Hard disk हार्ड डिस्क	2.0	0.00

Employability Skills

70	70	Which one is an exclamatory sentence? कौन सा विस्मयादिबोधक वाक्य है? A1: What a beautiful house it is!	2.0	0.00

SAMPLE QUESTION PAPER SET 2

		What a beautiful house it is! A2: It is a beautiful house. It is a beautiful house. A3: Is it a beautiful house? Is it a beautiful house? A4: Your house is beautiful. Your house is beautiful.		
Employability Skills				
71	71	Which one is in active voice? सक्रिय आवाज में कौन सा है? A1: Ram has passed the exam. Ram has passed the exam. A2: The ball was caught by him. The ball was caught by him. A3: The book was being read by her. The book was being read by her. A4: We were driven home by dad. We were driven home by dad.	2.0	0.00
Employability Skills				
72	72	Which one is in passive voice? निष्क्रिय आवाज में कौन सा है? A1: Mohan is painting a house. Mohan is painting a house. A2: She was reading a book. She was reading a book. A3: Her birthday was celebrated by us. Her birthday was celebrated by us. A4: I have seen that movie. I have seen that movie.	2.0	0.00
Employability Skills				
73	73	Which one is NOT a conjunction? कौन सा एक संयोजन नहीं है? A1: And And A2: Or Or A3: But But A4: On On	2.0	0.00
Employability Skills				
74	74	Which one is NOT a benefit of the role playing? भूमिका निभाने का कौन सा लाभ नहीं है? A1: Builds confidence आत्मविश्वास पैदा करता है A2: Develops listening skill सुनने का कौशल विकसित करता है	2.0	0.00

SAMPLE QUESTION PAPER SET 2

		A3: Develops creative problem-solving skill रचनात्मक समस्या-समाधान कौशल विकसित करता है A4: Develops boredom बोरियत पैदा करता है		
Employability Skills				
75	75	Which one is NOT a vowel? कौन सा स्वर नहीं है? A1: a a A2: e e A3: f f A4: i i	2.0	0.00

SAMPLE QUESTION PAPER SET 2

Machinist - 1st Year - Set 2

S.No.	Correct Answer Key
1	A3
2	A2
3	A2
4	A1
5	A3
6	A1
7	A1
8	A4
9	A1
10	A2
11	A2
12	A3
13	A3
14	A2
15	A4
16	A3
17	A1
18	A1
19	A4
20	A3
21	A4
22	A4
23	A2
24	A2
25	A4
26	A1
27	A2
28	A2
29	A1
30	A3
31	A3
32	A1
33	A2
34	A3
35	A2
36	A1
37	A3
38	A1

S.No.	Correct Answer Key
39	A4
40	A3
41	A3
42	A3
43	A3
44	A3
45	A2
46	A4
47	A4
48	A3
49	A1
50	A4
51	A3
52	A2
53	A2
54	A1
55	A3
56	A2
57	A4
58	A3
59	A4
60	A3
61	A4
62	A2
63	A2
64	A2
65	A1
66	A4
67	A2
68	A4
69	A2
70	A1
71	A1
72	A3
73	A4
74	A4
75	A3

KEY ANSWER SET 2

Note:
"In case answers found to be inaccurate due to typographical error or any other reason please sent mail to **qbnimigrievance@gmail.com**"

Max Marks : 150

ALL INDIA TRADE TEST - 2024 FOR CRAFSTMEN TRAINING SCHEME (CTS)
Trade Name: Machinist
Year: 2nd Year

Exam Date :
Exam Time :

Note:
1. Tick the correct option out of four alternatives provided
2. All questions carry equal marks (2 Marks each)
3. There is no negative marking

Sr. No.	Q ID	Question Body and Alternatives	Marks	Negative Marks
		Trade Theory		
1	1	Which grinding machine is used for sharpening of cutters? कटर को शार्प करने के लिए किस ग्राइंडिंग मशीन का उपयोग किया जाता है? A1: Surface grinder सरफेस ग्राइंडर A2: Tool and Cutter grinder टूल एंड कटर ग्राइंडर A3: Pedestal grinder पेडस्टल ग्राइंडर A4: Cylindrical grinder सिलिंड्रिकल ग्राइंडर	2.0	0.00
		Trade Theory		
2	2	Which material is used to make the base of tool and cutter grinding machine? टूल और कटर ग्राइंडिंग मशीन का आधार बनाने के लिए किस मटेरियल का उपयोग किया जाता है? A1: Grey cast iron ग्रे कास्ट आयरन A2: Low carbon steel लो कार्बन स्टील A3: Tool steel टूल स्टील A4: Bronze ब्रोंज	2.0	0.00
		Trade Theory		
3	3	Which part mounted directly on the top of base in tool cutter grinder? टूल कटर ग्राइंडर में बेस के टॉप पर कौन सा पार्ट सीधे माउंट किया जाता है? A1: Column कॉलम A2: Saddle सैडल A3: Table टेबल A4: Wheel व्हील	2.0	0.00

SAMPLE QUESTION PAPER SET 1

Trade Theory

4	4	What is marked as X? X के रूप में क्या चिह्नित है? 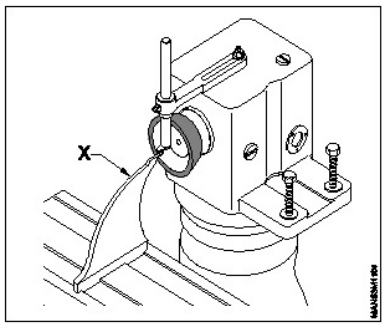 A1: Centre gauge सेंटर गेज A2: Feeler gauge फीलर गेज A3: Pitch gauge पिच गेज A4: Snap gauge स्नैप गेज	2.0	0.00

Trade Theory

5	5	Where is tooth rest fitted in tool and cutter grinder? टूल और कटर ग्राइंडर में टूथ रेस्ट को कहाँ लगाया जाता है? A1: Tooth rest attachment टूथ रेस्ट अटैचमेंट A2: In between centres केंद्रों के बीच में A3: Tail stock टेल स्टॉक A4: Column कॉलम	2.0	0.00

Trade Theory

6	6	Which is the shape of grinding wheel used for sharpening milling cutter and reamer? मिलिंग कटर और रीमर को शार्प करने के लिए किस आकार की ग्राइंडिंग व्हील का उपयोग किया जाता है? A1: Disc डिस्क A2: Straight cup स्ट्रैट कप A3: Flaring cup फ्लेरिंग कप A4: Dish डिश	2.0	0.00

Trade Theory

7	7	What is the use of work holding device? वर्क होल्डिंग डिवाइस का उपयोग क्या है? A1: Keep the work piece in a safe distance वर्क पीस को सुरक्षित दूरी पर रखना	2.0	0.00

SAMPLE QUESTION PAPER SET 1

		A2: Keep the cutter in a safe distance कटर को सुरक्षित दूरी पर रखना A3: Keep the work piece in position वर्क पीस स्थिति में रखना A4: Keep the cutter in position कटर को स्थिति में रखना		
Trade Theory				
8	8	How many number of swivelling movement is provided with universal vice? यूनिवर्सल वाइस में कितनी संख्या में स्विवलिंग मूवमेंट प्रदान किया जाता है? A1: 2 2 A2: 3 3 A3: 4 4 A4: 6 6	2.0	0.00
Trade Theory				
9	9	Which tool is used to form the radius on grinding wheel for radius grinding attachment? रेडियस ग्राइंडिंग अटैचमेंट के लिए ग्राइंडिंग टूल पर रेडियस बनाने के लिए किस टूल का उपयोग किया जाता है? A1: H.S.S single point tool H.S.S सिंगल पॉइंट टूल A2: Brazed single point tool ब्रेज़्ड सिंगल पॉइंट टूल A3: Diamond stick डायमंड स्टिक A4: H.C.S tool H.C.S टूल	2.0	0.00
Trade Theory				
10	10	What is the use of a mandrel? मेंड्रेल का उपयोग क्या है? A1: For guide the grinding wheel ग्राइंडिंग व्हील को गाइड करने के लिए A2: For hold the hollow cutters होलो कटर होल्ड करने के लिए A3: For support the wheel head व्हील हेड को सपोर्ट करने के लिए A4: For guide the table टेबल को गाइड करने के लिए	2.0	0.00
Trade Theory				
11	11	What is the angular setting limit of an angular sine vice used in tool and cutter grinder? टूल और कटर ग्राइंडर में उपयोग किए जाने वाले एंगुलर साइन वाइस की एंगुलर सेटिंग लिमिट क्या है? A1: Upto 27° Upto 27° A2: Upto 55°	2.0	0.00

SAMPLE QUESTION PAPER SET 1

		Upto 55° A3 : Upto 80° Upto 80° A4 : Upto 120° Upto 120°		
		Trade Theory		
12	12	Which attachment is used for grinding face mill up to 400mm dia? 400 mm व्यास तक फेस मिल ग्राइंडिंग करने के लिए किस अटैचमेंट का उपयोग किया जाता है? A1 : Universal vice यूनिवर्सल वाइस A2 : Motor drive arrangement मोटर ड्राइव अरेंजमेंट A3 : Face mill grinding attachment फेस मिल ग्राइंडिंग अटैचमेंट A4 : Angular sine vice एंगुलर साइन वाइस	2.0	0.00
		Trade Theory		
13	13	What is the use of radius wheel turning attachment in tool and cutter grinder? टूल और कटर ग्राइंडर में रेडियस टर्निंग अटैचमेंट का उपयोग क्या है? A1 : Dress the wheel to the required radius up to 25mm व्हील को 25 mm तक की आवश्यक रेडियस पर तैयार करना A2 : Turn the work piece to any required shape वर्कपीस को किसी भी आवश्यक आकार में टर्न करना A3 : Turn the work piece to a radius up to 12mm वर्कपीस को 12 mm तक की त्रिज्या पर टर्न करना A4 : Dress the wheel to any required shape व्हील को किसी भी आवश्यक आकार में तैयार करना	2.0	0.00
		Trade Theory		
14	14	What is the maximum swiveling angle of wheel head on a tool cutter grinder machine? टूल कटर ग्राइंड मशीन पर व्हील हेड का अधिकतम स्विवलिंग एंगल क्या है? A1 : 360° 360° A2 : 120° 120° A3 : 90° 90° A4 : 47° 47°	2.0	0.00
		Trade Theory		
15	15	On which part of the tool and cutter grinding machine, wheel head is mounted? टूल और कटर ग्राइंडिंग मशीन के किस भाग पर व्हील हेड लगा होता है? A1 : Base बेस A2 : Saddle सैडल	2.0	0.00

SAMPLE QUESTION PAPER SET 1

		A3: Table टेबल A4: Column कॉलम		
Trade Theory				
16	16	What is the use of centre gauge on tool and cutter grinding machine? टूल और कटर ग्राइंडिंग मशीन पर सेंटर गेज का क्या उपयोग है? A1: For centering the wheel spindle and cutter edges व्हील स्पिंडल और कटर एज को केंद्रित करने के लिए A2: For align the table to the spindle axis स्पिंडल एक्सिस को टेबल के साथ संरेखित करने के लिए A3: For reduce the wheel speed व्हील की गति कम करने के लिए A4: For fast metal removal तेजी से धातु हटाने के लिए	2.0	0.00
Trade Theory				
17	17	Which part is used to support each individual tooth of cutter in correct position on tool and cutter grinder? टूल और कटर ग्राइंडर पर कटर के प्रत्येक दांत को सही स्थिति में रखने के लिए किस भाग का उपयोग किया जाता है? A1: Compound rest कंपाउंड रेस्ट A2: Steady rest स्टेडी रेस्ट A3: Tool rest टूल रेस्ट A4: Tooth rest टूथ रेस्ट	2.0	0.00
Trade Theory				
18	18	What happened if tool little clearance is provided on milling cutter? यदि मिलिंग कटर पर टूल को थोड़ा क्लीयरेंस प्रदान किया जाये तो क्या होगा? A1: Chattering produced चैटरिंग उत्पन्न होगा A2: No heat produced कोई गर्मी पैदा नहीं होगी A3: Good surface finish अच्छी सरफेस फिनिश होगी A4: Bad surface finish खराब सरफेस फिनिश होगी	2.0	0.00
Trade Theory				
19	19	What is the recommended range of secondary clearance angle on milling cutter? मिलिंग कटर पर सेकेंडरी क्लीयरेंस कोण की अनुशंसित रेंज क्या है? A1: 1° to 3° 1° to 3° A2: 4° to 7° 4° to 7° A3: 8° to 12°	2.0	0.00

SAMPLE QUESTION PAPER SET 1

		8° to 12° A4: 15° to 25° 15° to 25°		
Trade Theory				
20	20	Which attachment is designed for holding work to any desired compound angle? जॉब को किसी वांछित कंपाउंड एंगल पर रखने के लिए कौन सा अटैचमेंट डिज़ाइन किया गया है? A1: Universal vice यूनिवर्सल वाइस A2: Angular sine vice एंगुलर साइन वाइस A3: Positive indexing attachment पॉजिटिव इंडेक्सिंग अटैचमेंट A4: Motor drive arrangement मोटर ड्राइव अरेंजमेंट	2.0	0.00
Trade Theory				
21	21	Which grinding attachment is specially designed for enable the work up to a length of 750 mm? 750 mm की लंबाई तक जॉब को सक्षम करने के लिए विशेष रूप से किस ग्राइंडिंग अटैचमेंट को डिज़ाइन किया गया है? A1: RH and LH extension tail stock RH और LH एक्सटेंशन टेल स्टॉक A2: Universal vice यूनिवर्सल वाइस A3: Positive indexing attachment पॉजिटिव इंडेक्सिंग अटैचमेंट A4: Tap relieving sharpening attachment टेप रिलीविंग शार्पनिंग अटैचमेंट	2.0	0.00
Trade Theory				
22	22	Which attachment is designed for grinding the land of a tap? टेप के लैंड को ग्राइंड करने के लिए कौन सा अटैचमेंट बनाया गया है? A1: Radius wheel turning attachment रेडियस व्हील टर्निंग अटैचमेंट A2: Angular sine vice एंगुलर साइन वाइस A3: Tap relieving and Sharpening attachment टेप रिलीविंग एंड शार्पनिंग अटैचमेंट A4: Milling attachment मिलिंग अटैचमेंट	2.0	0.00
Trade Theory				
23	23	Which attachment is used for precision grinding of angular parts? कोणीय भागों के सटीक ग्राइंडिंग के लिए किस अटैचमेंट का उपयोग किया जाता है? A1: Motor drive attachment मोटर ड्राइव अटैचमेंट A2: Positive indexing attachment पॉजिटिव इंडेक्सिंग अटैचमेंट A3: Universal vice यूनिवर्सल वाइस	2.0	0.00

SAMPLE QUESTION PAPER SET 1

A4 : Angular sine vice

एंगुलर साइन वाइस

Trade Theory

24 | 24 | What is the name of the machine? | 2.0 | 0.00

मशीन का नाम क्या है?

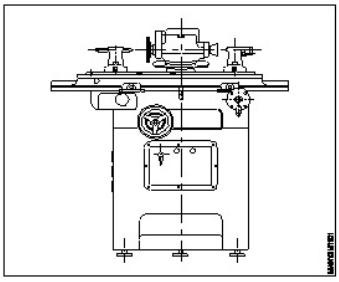

A1 : Centreless grinder

सेंटरलेस ग्राइंडर

A2 : Tool & cutter grinder

टूल & कटर ग्राइंडर

A3 : Cylindrical grinder

सिलिंड्रिकल ग्राइंडर

A4 : Surface grinder

सरफेस ग्राइंडर

Trade Theory

25 | 25 | What is the name of the tooth rest blade in tool and cutter grinder? | 2.0 | 0.00

टूल और कटर ग्राइंडर में टूथ रेस्ट ब्लेड का क्या नाम है?

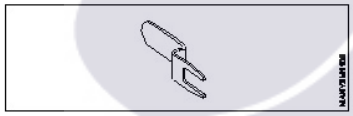

A1 : Bent type

बेंट टाइप

A2 : Offset type

ऑफसेट टाइप

A3 : Radiused end type

रेडियस्ड एंड टाइप

A4 : L-shaped type

L-शेप्ड टाइप

Trade Theory

26 | 26 | What is marked 'X' given figure? | 2.0 | 0.00

दी गई आकृति में 'X' से क्या चिन्हित है?

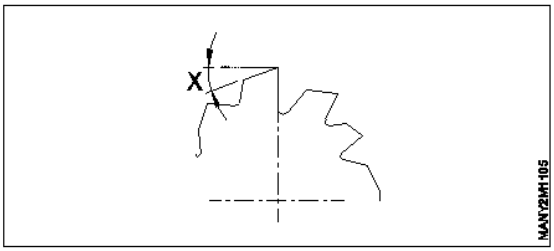

A1 : Rack angle

रैक एंगल

SAMPLE QUESTION PAPER SET 1

A2: Width of cutter

कटर की चौड़ाई

A3: Clearance angle

क्लीयरेंस एंगल

A4: Land of cutter

कटर की लैंड

Trade Theory

27	27	Which letter used for represent for datum for indicating geometrical tolerance? ज्योमेट्रिकल टॉलरेंस को इंडीकेट करने के लिए डेटम को दर्शाने के लिए किस लेटर का उपयोग किया जाता है?	2.0	0.00

A1: G

G

A2: M

M

A3: B

B

A4: A

A

Trade Theory

28	28	What is the definition of "GD and T"? "GD और T 'की परिभाषा क्या है?	2.0	0.00

A1: Geometrical Deviations and Tolerances

Geometrical Deviations and Tolerances

A2: Geometrical Dimensioning and Tolerances

Geometrical Dimensioning and Tolerances

A3: Geometrical Drawing and Techniques

Geometrical Drawing and Techniques

A4: Geometrical Drawing and Tolerances

Geometrical Drawing and Tolerances

Trade Theory

29	29	What is the symbol used for to check the flatness? फ्लैटनेस की जांच के लिए किस प्रतीक का उपयोग किया जाता है?	2.0	0.00

A1:

A2:

A3:

A4:

Trade Theory

30	30	What is the accuracy of depth micrometer? डेप्थ माइक्रोमीटर की सटीकता क्या होती है?	2.0	0.00

SAMPLE QUESTION PAPER SET 1

A1: 0.5 mm

0.5 mm

A2: 0.001 mm

0.001 mm

A3: 0.01 mm

0.01 mm

A4: 0.05 mm

0.05 mm

Trade Theory

31	31	What is the pitch of spindle screw in depth micrometer? डेप्थ माइक्रोमीटर में स्पिंडल स्क्रू की पिच क्या होती है?	2.0	0.00

A1: 0.5 mm

0.5 mm

A2: 0.001 mm

0.001 mm

A3: 0.01 mm

0.01 mm

A4: 0.05 mm

0.05 mm

Trade Theory

32	32	Which type of micrometer does not require zero error correction? किस प्रकार के माइक्रोमीटर को जीरो एरर करेक्शन की आवश्यकता नहीं होती है?	2.0	0.00

A1: Tube micrometer

ट्यूब माइक्रोमीटर

A2: Ball micrometer

बॉल माइक्रोमीटर

A3: Stick micrometer

स्टिक माइक्रोमीटर

A4: Digital micrometer

डिजिटल माइक्रोमीटर

Trade Theory

33	33	What is the part marked as X? X के रूप में चिह्नित भाग क्या है?	2.0	0.00

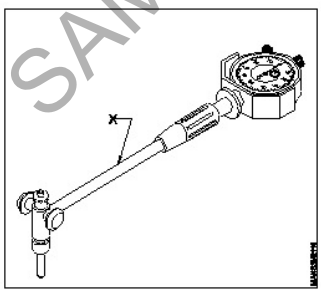

A1: Anvil

एनविल

A2: Stem

स्टेम

A3: Plunger

प्लंजर

SAMPLE QUESTION PAPER SET 1

A4: Centring shoes

सेंटरिंग शूज

Trade Theory

34 | 34 | What is the use of telescopic gauge? | 2.0 | 0.00

टेलिस्कोपिक गेज का उपयोग क्या है?

A1: To measure depth of holes

होल्स की गहराई मापने के लिए

A2: To measure slot depth

स्लॉट की गहराई को मापने के लिए

A3: To measure size of hole slots and recesses

होल स्लॉट और रेसेस का आकार मापने के लिए

A4: To measure counter bore depth

काउंटर बोर की गहराई मापने के लिए

Trade Theory

35 | 35 | What is the use of thread ring gauge? | 2.0 | 0.00

थ्रेड रिंग गेज का उपयोग क्या है?

A1: Check the internal thread

आंतरिक थ्रेड की जाँच करने के लिए

A2: Check the external thread

बाहरी थ्रेड की जाँच करने के लिए

A3: Check the thread length

थ्रेड की लंबाई की जाँच करने के लिए

A4: Check the internal diameter

आंतरिक व्यास की जाँच करने के लिए

Trade Theory

36 | 36 | What is the type of gauge? | 2.0 | 0.00

गेज का प्रकार क्या है?

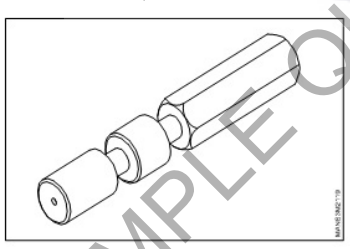

A1: Ring gauge

रिंग गेज

A2: Double ended plug gauge

डबल एंडेड प्लग गेज

A3: Thread plug gauge

थ्रेड प्लग गेज

A4: Progressive plug gauge

प्रोग्रेसिव प्लग गेज

Trade Theory

37 | 37 | What is the type of gear? | 2.0 | 0.00

गियर का प्रकार क्या है?

SAMPLE QUESTION PAPER SET 1

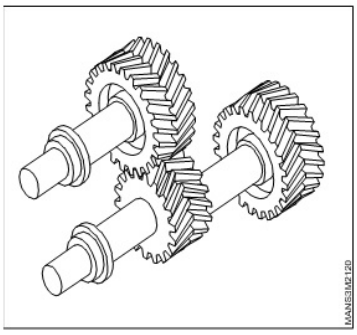

A1: Helical gears

हेलिकल गियर

A2: Spur gear

स्पर गियर

A3: Mitre gear

मीटर गियर

A4: Herring bone gear

हेरिंग बोन गियर

		Trade Theory		
38	38	What is the unit of module in spur gear? स्पर गियर में मॉड्यूल की इकाई क्या है?	2.0	0.00

A1: Microns

माइक्रोन

A2: Centimeter

सेंटीमीटर

A3: Millimeter

मिलीमीटर

A4: Meter

मीटर

		Workshop Calculation and Science		
39	39	What is the direction of frictional force against a motional object? किसी गतिपरक वस्तु के विरुद्ध घर्षण बल की दिशा क्या है?	2.0	0.00

A1: Inclined to the object

वस्तु के लिए इच्छुक

A2: Opposite to the object

वस्तु के सामने

A3: Parallel to the object

वस्तु के समांतर

A4: Perpendicular to the object

वस्तु के लम्बवत

		Workshop Calculation and Science		
40	40	Which one of the following acts in between the wheels and roads, if vehicles are able to run on roads? यदि वाहन सड़कों पर चलने में सक्षम हैं, तो पहियों और सड़कों के बीच में निम्न में से कौन सा कार्य करता है?	2.0	0.00

A1: Friction

टकराव

A2: Corrosion

जंग

SAMPLE QUESTION PAPER SET 1

A3: Erosion

कटाव

A4: Motion

प्रस्ताव

Workshop Calculation and Science

41	41	Which symbol is used to denote co-efficient of friction? घर्षण के गुणांक को निरूपित करने के लिए किस प्रतीक का प्रयोग किया जाता है? A1: α (Alpha) α (Alpha) A2: μ (Meu) μ (Meu) A3: β (Beta) β (Beta) A4: γ (Gamma) γ (Gamma)	2.0	0.00

Workshop Calculation and Science

42	42	What is the name of the point at which all the weight of the body concentrated? उस बिंदु का नाम क्या है जिस पर शरीर के सभी भार केंद्रित थे? A1: Initial point प्रारंभिक बिंदु A2: Centre of gravity गुरुत्वाकर्षण का केंद्रे A3: Centroid केन्द्रक A4: Central point केन्द्र बिन्दु	2.0	0.00

Workshop Calculation and Science

43	43	Where the centre of gravity of a circle lies? एक वृत्त के गुरुत्वाकर्षण का केंद्र कहाँ स्थित है? A1: At its centre इसके केंद्र में A2: Any where on its radius इसकी त्रिज्या पर कोई जहां A3: Any where on its circumference इसकी परिधि पर कोई जहां A4: Any where on its diameter इसके व्यास पर कोई जहां	2.0	0.00

Workshop Calculation and Science

44	44	Which one of the following geometrical shapes centre of gravity lies from its base is 1/3 of its height? निम्नमें से कौन सा ज्यामितीय आकृति का गुरुत्वाकर्षण केंद्र इसके आधार से स्थित है, इसकी ऊँचाई 1/3 है? A1: Square वर्ग A2: Rhombus विषमकोण A3: Triangle	2.0	0.00

SAMPLE QUESTION PAPER SET 1

		त्रिभुज A4: Cone शंकु		
		Engineering Drawing		
45	45	Lock nut or check-nut is chamfered on____. लॉक नट या चेक-नट को _____ पर चम्फर्ड किया जाता है। A1: upper side उपरी तरफ A2: lower side निली तरफ A3: both side दोनो तरफ A4: none sides कोई तरफ नहीं।	2.0	0.00
		Engineering Drawing		
46	46	Rivets are generally, specified by____. रिवेट्स आमतौर पर ____ द्वारा निर्दिष्ट किए जाते हैं। A1: length of rivet रिवेट की लंबाई A2: diameter of head हेड का व्यास A3: nominal diameter नॉमिनल डायामीटर A4: all of these ये सभी	2.0	0.00
		Engineering Drawing		
47	47	Which of the following is not a main part of rivet? निम्नलिखित में से कौन सा रिवेट का मुख्य भाग नहीं है? A1: Head हेड A2: Shank शांक A3: Point बिंदु A4: Tail टेइल	2.0	0.00
		Engineering Drawing		
48	48	The thread angle of metric thread is_____. मीट्रिक थ्रेडों का थ्रेड ____ कोण है। A1: 90° 90° A2: 60° 60° A3: 30° 30°	2.0	0.00

SAMPLE QUESTION PAPER SET 1

A4 : 120°

120°

Engineering Drawing

49 | 49 | 2.0 | 0.00

The rivet head for a general purpose shown in the figure below is _____

नीचे दिए गए चित्र में दिखाए गए सामान्य प्रयोजन के लिए रिवेट हेड है ……

A1 : snap

स्नैप

A2 : pan

पैन

A3 : counter sunk

काउंटर सन्क

A4 : flat

फ्लैट

Engineering Drawing

50 | 50 | 2.0 | 0.00

The head for boiler application's shown in the figure given below is _____

नीचे दिए गए चित्र में दिखाए गए बॉयलर एप्लिकेशन के लिए हेड है……

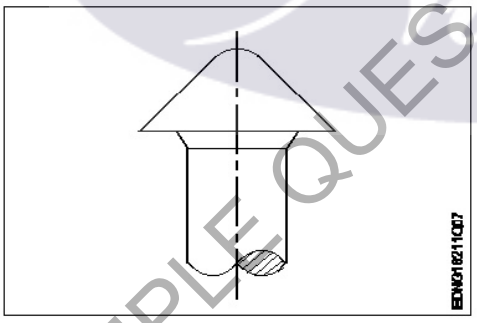

A1 : snap

स्नैप

A2 : pan

पैन

A3 : conical

शंक्वाकार

A4 : steeple

स्टीपल

Employability Skills

51 | 51 | 2.0 | 0.00

Which is the most essential skill to get a job?

नौकरी पाने के लिए सबसे जरूरी स्किल कौन सी है?

A1 : Interview Skill

इंटरव्यू स्किल

SAMPLE QUESTION PAPER SET 1

		A2: Translation Skill ट्रांसलेशन स्किल A3: Entrepreneurship Skill एंटरप्रेन्योरशिप स्किल A4: Learning more language skill और अधिक भाषा कौशल सीखना		
		Employability Skills		
52	52	For applying a job your first preparation is _____ नौकरी के लिए आवेदन करने के लिए आपकी पहली तैयारी _____ है । A1: book a ticket to interview place साक्षात्कार स्थल के लिए एक टिकट बुक करें A2: save money for expenses खर्चों के लिए पैसे बचाएं A3: preparing resume बायोडाटा तैयार करें A4: prepare for interview इंटरव्यू के लिए तैयारी करें	2.0	0.00
		Employability Skills		
53	53	Campus recruitment is conducted at _____ कैम्पस भर्ती _____ में आयोजित की जाती है । A1: capital city of the state राज्य की राजधानी में A2: ITI ITI A3: in a company कंपनी में A4: on line ऑनलाइन	2.0	0.00
		Employability Skills		
54	54	In your resume, which information has less importance? आपके बायोडाटा में कौन सी जानकारी कम महत्व रखती है? A1: Qualification योग्यता A2: Experience अनुभव A3: Skill training completed पुरे हुए कौशल प्रशिक्षण A4: Expected salary अपेक्षित वेतन	2.0	0.00
		Employability Skills		
55	55	The ability to connect well with people _____ लोगों के साथ अच्छी तरह जुड़ने की क्षमता _____ है । A1: interpersonal skill इंटरपर्सनल स्किल A2: leadership	2.0	0.00

SAMPLE QUESTION PAPER SET 1

		लीडरशिप A3: time management टाइम मैनेजमेंट A4: creativity क्रिएटिविटी		
Employability Skills				
56	56	The ability to wait and stay calm _____ प्रतीक्षा करने और शांत रहने की क्षमता _____ है । A1: creativity क्रिएटिविटी A2: problem solving प्रॉब्लम सॉल्विंग A3: patience पेशेंस A4: interpersonal skill इंटरपर्सनल स्किल	2.0	0.00
Employability Skills				
57	57	Punctuality means _____ समय की पाबंदी का अर्थ _____ है । A1: done by punching machine पंचिंग मशीन द्वारा किया गया है A2: informal इनफॉर्मल A3: politeness पलाइट्नेस A4: being on time समय पर होना	2.0	0.00
Employability Skills				
58	58	When you borrow a pen from your classmate, you should say? जब आप अपने सहपाठी से कलम उधार लेते हैं, तो आपको क्या कहना चाहिए? A1: Give me your pen मुझे अपना पेन दो A2: Can you please give me a pen क्या आप कृपया मुझे एक पेन दे सकते हैं A3: I want a pen मुझे एक पेन चाहिए A4: I take your pen मैं आपका पेन लेता हूं	2.0	0.00
Employability Skills				
59	59	Magnificent, sharp, lengthy, bright, - are examples of _____ मैग्निफिकेंट, शार्प, लेंग्थी, ब्राइट, - _____ के उदाहरण हैं A1: describing words डिस्क्राइबिंग वर्ड्स A2: action words एक्शन वर्ड्स	2.0	0.00

SAMPLE QUESTION PAPER SET 1

		A3: nouns नाउन A4: pronouns प्रोनाउन		
Employability Skills				
60	60	Table, wire, socket, cable, hammer, nail - are _____ टेबल, तार, सॉकेट, केबल, हथौड़ा, कील _____ हैं । A1: describing words डिस्क्राइबिंग वर्ड्स A2: pronouns प्रोनाउन A3: naming words नेमिंग वर्ड्स A4: action words एक्शन वर्ड्स	2.0	0.00
Employability Skills				
61	61	Comma, full stop, question mark are examples of _____ कॉमा, फुल स्टॉप, क्वेस्चन मार्क _____ के उदाहरण हैं । A1: design डिज़ाइन A2: next paragraph नेक्स्ट पैराग्राफ A3: formal communication फॉर्मल कम्युनिकेशन A4: punctuation mark पंक्चूऐशन मार्क	2.0	0.00
Employability Skills				
62	62	When you start a discussion on a topic, what do you say? जब आप किसी विषय पर चर्चा आरंभ करते हैं तो आप क्या कहते हैं? A1: Let you start आइए शुरू करें A2: Let me say मुझे कहने दीजिये A3: Let us discuss आइए चर्चा करें A4: Let us finish आइये ख़त्म करें	2.0	0.00
Employability Skills				
63	63	While addressing your boss, you should be _____ अपने बॉस को सम्बोधित करते समय आपको _____ होना चाहिए । A1: Impolite इम्पलाइट A2: Informal इनफॉर्मल A3: Formal	2.0	0.00

SAMPLE QUESTION PAPER SET 1

		फॉर्मल A4: Expressive एक्सप्रेसिव		
Employability Skills				
64	64	You are requested to complete the given assignment by Monday This is an example of _____ आपसे अनुरोध है कि दिए गए कार्य को सोमवार तक पूरा करें। यह _____ का एक उदाहरण है । A1: informal communication इनफॉर्मल कम्युनिकेशन A2: a request एक रिक्वेस्ट A3: an order एक आर्डर A4: formal communication फॉर्मल कम्युनिकेशन	2.0	0.00
Employability Skills				
65	65	Gestures, facial expressions, eye contact are examples of _____ जेस्चर, फेसिअल एक्सप्रेशन, आइ कांटेक्ट _____ के उदाहरण हैं । A1: verbal communication वर्बल कम्युनिकेशन A2: non-verbal communication नॉन-वर्बल कम्युनिकेशन A3: oral communication ओरल कम्युनिकेशन A4: written communication रिटेन कम्युनिकेशन	2.0	0.00
Employability Skills				
66	66	Hi, how are you, whats up, these are examples of _____ नमस्ते, आप कैसे हैं, क्या चल रहा है, ये _____ के उदाहरण हैं । A1: formal communication फॉर्मल कम्युनिकेशन A2: informal communication इनफॉर्मल कम्युनिकेशन A3: polite communication पोलाइट कम्युनिकेशन A4: impolite communication इम्पलाइट कम्युनिकेशन	2.0	0.00
Employability Skills				
67	67	Complete these sentence with suitable describing words The roads in my town are in _____ condition. इन वाक्यों को उपयुक्त वर्णनात्मक शब्दों से पूरा करें । The roads in my town are in _____ condition. A1: good good A2: expensive expensive A3: beautiful beautiful	2.0	0.00

SAMPLE QUESTION PAPER SET 1

		A4: safe safe		
Employability Skills				
68	68	Complete the sentence with suitable describing words There is a _____ garden with lovely flowers. उचित वर्णनात्मक शब्दों से वाक्य पूरा करें । There is a _____ garden with lovely flowers. A1: good good A2: spacious spacious A3: big big A4: beautiful beautiful	2.0	0.00
Employability Skills				
69	69	Complete the sentence with suitable describing words There is a _____ playground near our house. उपयुक्त वर्णनात्मक शब्दों से वाक्य पूरा करें । There is a _____ playground near our house. A1: spacious spacious A2: big big A3: beautiful beautiful A4: good good	2.0	0.00
Employability Skills				
70	70	Complete the sentence with suitable describing words. There are _____ apartments in my neighbourhood. उपयुक्त वर्णनात्मक शब्दों से वाक्य पूरा करें । There are _____ apartments in my neighbourhood. A1: expensive expensive A2: beautiful beautiful A3: good good A4: spacious spacious	2.0	0.00
Employability Skills				
71	71	Fill up the blanks with suitable words so as to become a meaningful sentence. The Principal called Manoj. The Principal asked _____ to show _____ hall ticket for the CTS Examination. रिक्त स्थानों को उचित शब्दों से भरें ताकि एक सार्थक वाक्य बन सके । The Principal called Manoj. The Principal asked _____ to show _____hall ticket for the CTS Examination. A1: him, his him, his A2: him, her him, her	2.0	0.00

SAMPLE QUESTION PAPER SET 1

		A3: her, his her, his A4: her, him her, him		
Employability Skills				
72	72	Fill up the blanks with suitable words so as to become a meaningful sentence "Tell us about a difficult situation you have _____ and how you _____ to come out of it." रिक्त स्थानों को उचित शब्दों से भरें ताकि एक सार्थक वाक्य बन सके । "Tell us about a difficult situation you have ____ and how you ____ to come out of it." A1: face, manage face, manage A2: managed, face managed, face A3: faced, manage faced, manage A4: faced, managed faced, managed	2.0	0.00
Employability Skills				
73	73	Complete the sentence with suitable describing words There is a factory in the area. The air is _____. उचित वर्णनात्मक शब्दों से वाक्य पूरा करें । There is a factory in the area. The air is _____. A1: polluted polluted A2: boring boring A3: uneven uneven A4: noisy noisy	2.0	0.00
Employability Skills				
74	74	Complete the sentence with suitable describing words There is water scarcity in the locality. The area is _____. उचित वर्णनात्मक शब्दों से वाक्य पूरा करें । There is water scarcity in the locality. The area is _____. A1: uneven uneven A2: noisy noisy A3: dry dry A4: boring boring	2.0	0.00
Employability Skills				
75	75	Complete the sentence with suitable describing words The transportation to some rural areas is difficult as the roads are _____ उचित वर्णनात्मक शब्दों से वाक्य पूरा करें । The transportation to some rural areas is difficult as the roads are _____ A1: dry dry	2.0	0.00

SAMPLE QUESTION PAPER SET 1

		A2: polluted polluted A3: boring boring A4: uneven uneven		

SAMPLE QUESTION PAPER SET 1

Machinist - 2nd Year - Set 1

S.No.	Correct Answer Key
1	A2
2	A1
3	A2
4	A1
5	A1
6	A3
7	A3
8	A2
9	A3
10	A2
11	A2
12	A3
13	A1
14	A1
15	A4
16	A1
17	A4
18	A4
19	A4
20	A1
21	A1
22	A3
23	A4
24	A2
25	A2
26	A3
27	A4
28	A2
29	A4
30	A3
31	A1
32	A4
33	A2
34	A3
35	A2
36	A4
37	A4
38	A3

S.No.	Correct Answer Key
39	A2
40	A1
41	A2
42	A2
43	A1
44	A3
45	A3
46	A3
47	A3
48	A2
49	A3
50	A4
51	A1
52	A3
53	A2
54	A4
55	A1
56	A3
57	A4
58	A2
59	A1
60	A3
61	A4
62	A3
63	A3
64	A4
65	A2
66	A2
67	A1
68	A4
69	A2
70	A4
71	A1
72	A4
73	A1
74	A3
75	A4

KEY ANSWER SET 1

Note:
"In case answers found to be inaccurate due to typographical error or any other reason please sent mail to **qbnimigrievance@gmail.com**"

Max Marks : 150

ALL INDIA TRADE TEST - 2024 FOR CRAFSTMEN TRAINING SCHEME (CTS)
Trade Name: Machinist
Year: 2nd Year

Exam Date :
Exam Time :

Note:
1. Tick the correct option out of four alternatives provided
2. All questions carry equal marks (2 Marks each)
3. There is no negative marking

Sr. No.	Q ID	Question Body and Alternatives	Marks	Negative Marks
		Trade Theory		
1	1	What is the name of gear drive? गियर ड्राइव का नाम क्या है? 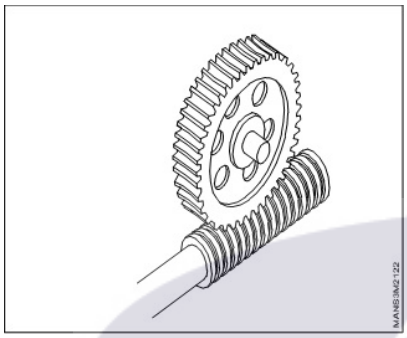 A1: Rack and Pinion रैक और पिनियन A2: Bevel and Mitre gear बेवल और मीटर गियर A3: Worm and Worm gear वर्म और वर्म गियर A4: Herring bone gear हेरिंग बोन गियर	2.0	0.00
		Trade Theory		
2	2	Which type of group the squarness comes under in geometrical tolerance? ज्योमेट्रिकल टॉलरेंस में किस प्रकार का ग्रुप स्क्वरनेस के अंतर्गत आता है? A1: Location लोकेशन A2: Form फॉर्म A3: Datum line डेटम लाइन A4: Attitude एटीट्यूड	2.0	0.00
		Trade Theory		
3	3	How to identify and indicate the geometrical tolerance? ज्योमेट्रिकल टॉलरेंस को कैसे पहचानें और इंडीकेट करें?	2.0	0.00

SAMPLE QUESTION PAPER SET 2

		A1: Numbers नंबर A2: Alphabets अल्फाबेट A3: Decimals दशमलव A4: Symbols प्रतीक		
Trade Theory				
4	4	What is the use of depth micrometer? डेप्थ माइक्रोमीटर का उपयोग क्या है? A1: Check the width of slots स्लॉट की चौड़ाई की जाँच करना A2: Check the depth of blind holes ब्लाइंड होल की गहराई की जांच करना A3: Check the dia of holes होल्स के व्यास की जाँच करना A4: Check the diameter of thin rods पतली रॉड के व्यास की जांच करना	2.0	0.00
Trade Theory				
5	5	Which mechanism used to rotate the circular table? सर्कुलर टेबल को रोटेट करने के लिए किस मैकेनिज्म का उपयोग किया जाता है? A1: Rack and Pinion mechanism रैक और पिनियन मैकेनिज्म A2: Bevel gear mechanism बेवल गियर मैकेनिज्म A3: Pawl and Ratchet mechanism रेचेट और पॉल मैकेनिज्म A4: Worm and Worm wheel mechanism वर्म और वर्म व्हील मैकेनिज्म	2.0	0.00
Trade Theory				
6	6	What is the uses of screw thread micrometer? स्क्रू थ्रेड माइक्रोमीटर के उपयोग क्या है? A1: Measure major diameter प्रमुख व्यास को मापने के लिए A2: Measure pitch diameter पिच का व्यास मापने के लिए A3: Measure minor diameter लघु व्यास को मापने के लिए A4: Measure thickness of threads थ्रेड्स की मोटाई मापने के लिए	2.0	0.00
Trade Theory				
7	7	Which type of micrometer designed to measurement of longer internal length? किस प्रकार का माइक्रोमीटर लंबी आंतरिक लंबाई की माप के लिए बनाया गया है? A1: External micrometer	2.0	0.00

SAMPLE QUESTION PAPER SET 2

		एक्सटर्नल माइक्रोमीटर A2: Outside micrometer आउटसाइड माइक्रोमीटर A3: Inside micrometer इनसाइड माइक्रोमीटर A4: Stick micrometer स्टिक माइक्रोमीटर		
Trade Theory				
8	8	What is the range of sizes in feeler gauges as per IS: 3179? IS: 3179 के अनुसार फीलर गेज में आकारों की रेंज क्या है? A1: 0.001 to 0.05 mm 0.001 to 0.05 mm A2: 0.01 to 0.3 mm 0.01 to 0.3 mm A3: 0.03 to 1.00 mm 0.03 to 1.00 mm A4: 0.02 to 0.75 mm 0.02 to 0.75 mm	2.0	0.00
Trade Theory				
9	9	How much tolerance is maintained to make gauges comparing job tolerance? जॉब टॉलरेंस की तुलना करने वाले गेज को बनाने के लिए कितनी टॉलरेंस रखी जाती है? A1: One - Tenth One - Tenth A2: One - Fifth One - Fifth A3: One - Hundredth One - Hundredth A4: One - Eight One - Eight	2.0	0.00
Trade Theory				
10	10	What types of gear is are in automotive differential gear boxes? ऑटोमोटिव डिफरेंशियल गियर बॉक्स में किस प्रकार के गियर होते हैं? A1: Worm and Worm gear वर्म और वर्म गियर A2: Rack and Pinion gear रैक और पिनियन गियर A3: Hypoid gear हाइपॉइड गियर A4: Angular gear एंगुलर गियर	2.0	0.00
Trade Theory				
11	11	What is the spacing collar value of insider micrometer? इनसाइडर माइक्रोमीटर की स्पेसिंग कॉलर वैल्यू क्या है? A1: 12mm 12mm A2: 25mm	2.0	0.00

SAMPLE QUESTION PAPER SET 2

		25mm A3 : 50mm 50mm A4 : 75mm 75mm		
Trade Theory				
12	12	What is the name of micrometer? माइक्रोमीटर का नाम क्या है ? 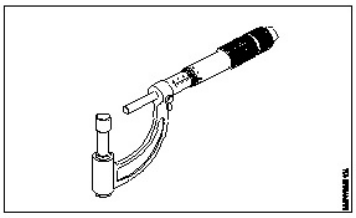 A1 : Depth micrometer डेप्थ माइक्रोमीटर A2 : Outside micrometer आउटसाइड माइक्रोमीटर A3 : Tube micrometer ट्यूब माइक्रोमीटर A4 : Digital micrometer डिजिटल माइक्रोमीटर	2.0	0.00
Trade Theory				
13	13	What is the part X? भाग X क्या है? 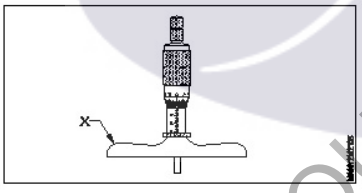 A1 : Sleeve स्लीव A2 : Thimble थिंबल A3 : Lock लॉक A4 : Stock स्टॉक	2.0	0.00
Trade Theory				
14	14	Which mechanism is used to convert rotary motion into reciprocating motion? रोटरी गति को प्रत्यागामी(रेसिप्रोकेटिंग) गति में बदलने के लिए किस मैकेनिज्म का उपयोग किया जाता है?	2.0	0.00
		A1 : Worm and Worm gear वर्म और वर्म गियर A2 : Helical gear set हेलिकल गियर सेट A3 : Bevel gear and Hypoid gear बेवल गियर और हाइपॉइड गियर		

SAMPLE QUESTION PAPER SET 2

		A4: Rack and Pinion रैक और पिनियन		
Trade Theory				
15	15	How the pitch of a rack is specified? एक रैक की पिच कैसे निर्दिष्ट की जाती है? A1: In addendum अडेन्डम में A2: In depth डेप्थ में A3: In linear लीनियर में A4: In module मॉड्यूल में	2.0	0.00
Trade Theory				
16	16	Where is rack milling attachment fixed on a milling machine? रैक मिलिंग अटैचमेंट एक मिलिंग मशीन पर कहां लगाया जाता है? A1: Between the knee and Elevation screw नी और एलेवेटिंग स्क्रू के बीच A2: Between the face of the column and Arbor support कॉलम और आर्बर सपोर्ट के फेस के बीच A3: Between the saddle and Knee सैडल और नी के बीच A4: Between the column and Knee कॉलम और नी के बीच	2.0	0.00
Trade Theory				
17	17	Which part has the movable jaw of gear tooth vernier caliper? किस भाग में गियर टूथ वर्नियर कैलीपर के मूवेबल जॉ होते हैं? A1: Vertical sliding head वर्टीकल स्लाइडिंग हेड A2: Horizontal sliding हॉरिजॉन्टल स्लाइडिंग A3: Fine adjustment head फाइन एडजस्टमेंट हेड A4: Vertical slide blade वर्टीकल स्लाइड ब्लेड	2.0	0.00
Trade Theory				
18	18	Which instrument is very similar to the principle of a veriner caliper? कौन सा उपकरण वर्नियर कैलिपर के सिद्धांत के समान है? A1: Micrometer माइक्रोमीटर A2: Bevel protractor बेवल प्रोट्रेक्टर A3: Gear tooth vernier caliper गियर टूथ वर्नियर कैलिपर A4: Steel rule	2.0	0.00

SAMPLE QUESTION PAPER SET 2

		स्टील रुल		
Trade Theory				
19	19	What is the addendum of gear teeth? गियर के दांतों का अडेन्डम क्या है? A1: Distance between outside circle to pitch circle पिच सर्कल तथा बाह्य सर्कल के बीच की दूरी A2: Distance between outside circle to root circle बाह्य सर्कल से रूट सर्कल के बीच की दूरी A3: Distance between pitch circle to root circle पिच सर्कल से रूट सर्कल के बीच की दूरी A4: Distance between outside to bottom point of gear गियर के बाहर से बॉटम पॉइंट के बीच की दूरी	2.0	0.00
Trade Theory				
20	20	What kind of material is used to produce a template? टेम्पलेट बनाने के लिए किस तरह के मटेरियल का उपयोग किया जाता है? A1: Good quality iron tube अच्छी गुणवत्ता वाली आयरन ट्यूब का A2: Good quality round rod अच्छी गुणवत्ता वाली गोल छड़ का A3: Good quality copper sheet अच्छी गुणवत्ता वाली कॉपर शीट का A4: Good quality steel sheet अच्छी गुणवत्ता की स्टील शीट का	2.0	0.00
Trade Theory				
21	21	What is the use of template? टेम्पलेट का उपयोग क्या है? A1: Checking the contour of component कम्पोनेंट के कंटूर की जाँच करना A2: Checking the length of component कम्पोनेंट की लंबाई की जाँच करना A3: Checking the weight of component कम्पोनेंट के वजन की जाँच करना A4: Checking the width of component कम्पोनेंट की चौड़ाई की जाँच करना	2.0	0.00
Trade Theory				
22	22	How a vertical milling machine can be identified? एक वर्टीकल मिलिंग मशीन की पहचान कैसे की जा सकती है? A1: According to the axis of table movement टेबल मूवमेंट की एक्सिस के अनुसार A2: According to the axis of knee movement नी मूवमेंट की एक्सिस के अनुसार A3: According to the axis of spindle rotation स्पिंडल रोटेशन की एक्सिस के अनुसार A4: According to the position of column कॉलम की स्थिति के अनुसार	2.0	0.00
Trade Theory				

SAMPLE QUESTION PAPER SET 2

23	23	Which type of machine is used to produce a T-slot in machine tools table? मशीन टूल्स टेबल में टी-स्लॉट बनाने के लिए किस प्रकार की मशीन का उपयोग किया जाता है? A1: Lathe लेथ A2: Horizontal milling हॉरिजॉन्टल मिलिंग A3: Vertical milling वर्टीकल मिलिंग A4: Drilling machine ड्रिलिंग मशीन	2.0	0.00
		Trade Theory		
24	24	Which part of vertical milling that can be used for lift the knee? वर्टीकल मिलिंग का कौन सा हिस्सा जो नी को उठाने के लिए इस्तेमाल किया जा सकता है? A1: Vertical head वर्टीकल हेड A2: Table lead screw टेबल लीड स्क्रू A3: Elevating screw एलेवेटिंग स्क्रू A4: Front brace फ्रंट ब्रेस	2.0	0.00
		Trade Theory		
25	25	Which machine used for boring, key way cutting and profile milling can be done? बोरिंग, की-कटिंग और प्रोफाइल मिलिंग के लिए किस मशीन का इस्तेमाल किया जा सकता है? A1: Lathe machine लेथ मशीन A2: Shaping machine शेपिंग मशीन A3: Vertical milling machine वर्टीकल मिलिंग मशीन A4: Horizontal milling machine हॉरिजॉन्टल मिलिंग मशीन	2.0	0.00
		Trade Theory		
26	26	What type of cutter holding device is generally used on vertical miling machine? वर्टीकल मिलिंग मशीन पर आमतौर पर किस प्रकार के कटर होल्डिंग डिवाइस का उपयोग किया जाता है? A1: Collet chuck कॉलेट चक A2: Long arbor लॉन्ग आर्बर A3: Clapper block क्लैपर ब्लॉक A4: Taper sleeve टेपर स्लीव	2.0	0.00
		Trade Theory		
27	27	Which type of machine is generally used for wood ruff key way cutting? किस प्रकार की मशीन का उपयोग आम तौर पर वुडरफ की वे कटिंग के लिए किया जाता है?	2.0	0.00

SAMPLE QUESTION PAPER SET 2

A1: Shaper

शेपर

A2: Slotter

स्लॉटर

A3: Vertical milling

वर्टीकल मिलिंग

A4: Horizontal milling

हॉरिजॉन्टल मिलिंग

Trade Theory

28	28	How length of rack is calculated? रैक की लंबाई की गणना कैसे की जाती है?	2.0	0.00

A1: Linear pitch x Number of teeth

रैखिक पिच x दांतों की संख्या

A2: Module x Number of teeth

दांतों की संख्या x मॉड्यूल

A3: 2.25 x module

2.25 x मॉड्यूल

A4: π x Module

π x मॉड्यूल

Trade Theory

29	29	Which formula is used to calculate chordal addendum of a gear tooth? गियर दांत के कोर्डल अडेन्डम की गणना करने के लिए किस फ़ॉर्मूला का उपयोग किया जाता है?	2.0	0.00

A1: π m

π m

A2: mZ

mZ

A3: mZ sin (90/z)

mZ sin (90/z)

A4: (Z + 2) M

(Z + 2) M

Trade Theory

30	30	Which part of a gear tooth vernier caliper is used to set the addendum height? अडेन्डम ऊंचाई निर्धारित करने के लिए गियर टूथ वर्नियर कैलिपर के किस भाग का उपयोग किया जाता है?	2.0	0.00

A1: Vertical slide with blade

ब्लेड के साथ वर्टीकल स्लाइड

A2: Horizontal slide with movable jaw

मूवेबल जॉ के साथ हॉरिजॉन्टल स्लाइड

A3: Vertical slide and fixed jaw

वर्टीकल स्लाइड और फिक्स्ड जॉ

A4: Graduated vertical beam and fixed jaw

ग्रेजुऐटेड वर्टीकल बीम और फिक्स्ड जॉ

Trade Theory

31	31	What formula is applied for calculate the pitch diameter of a spur gear tooth? स्पर गियर दांत के पिच व्यास की गणना के लिए कौन सा फ़ॉर्मूला लागू किया जाता है?	2.0	0.00

A1: Z x m

SAMPLE QUESTION PAPER SET 2

		Z x m A2 : (Z + 2) m (Z + 2) m A3 : Z x m/2 Z x m/2 A4 : 7/6 x m 7/6 x m		
Trade Theory				
32	32	How many degree is possible to swive on the vertical head of a vertical milling? एक वर्टीकल मिलिंग के वर्टीकल हेड पर कितने डिग्री तक घुमाव(स्विव) संभव है? A1 : 15° 15° A2 : 25° 25° A3 : 35° 35° A4 : 45° 45°	2.0	0.00
Trade Theory				
33	33	Which feed is given while sliding the column in vertical milling? वर्टीकल मिलिंग में कॉलम को स्लाइड करते समय कौन सा फीड दिया जाता है? A1 : Circular feed सर्कुलर फीड A2 : Cross feed क्रॉस फीड A3 : Longitudinal feed लोंगिट्यूडिनल फीड A4 : Vertical feed वर्टीकल फीड	2.0	0.00
Trade Theory				
34	34	Which machine the spindle can be moved up an down? कौन सी मशीन में स्पिंडल को ऊपर-नीचे किया जा सकता है? A1 : Vertical milling machine वर्टीकल मिलिंग मशीन A2 : Horizontal milling machine हॉरिजॉन्टल मिलिंग मशीन A3 : Lathe machine लेथ मशीन A4 : Shaping machine शेपिंग मशीन	2.0	0.00
Trade Theory				
35	35	How many elements must be known in cut a helix or a spiral? हेलिक्स या सर्पिल को कट करने के लिए कितने एलिमेंट्स ज्ञात होने चाहिए? A1 : 2 2	2.0	0.00

SAMPLE QUESTION PAPER SET 2

A2: 1

1

A3: 5

5

A4: 6

6

Trade Theory

36 | 36 | What is the line generated by the progress and rotation of a point around a cylinder?
एक सिलेंडर के चारों ओर एक पॉइंट के प्रोग्रेस और रोटेशन से उत्पन्न रेखा क्या कहलाती है? | 2.0 | 0.00

A1: Sprial

सर्पिल

A2: Helix

हेलिक्स

A3: Bevel

बेवल

A4: Taper

शंकु

Trade Theory

37 | 37 | What is the maximum helix angle determined in helical gear?
हेलिकल गियर में निर्धारित अधिकतम हेलिक्स कोण क्या है? | 2.0 | 0.00

A1: Obtuse angle

अधिक कोण

A2: Acute angle

न्यून कोण

A3: Right angle

समकोण

A4: Reflex angle

प्रतिवर्ती कोण

Trade Theory

38 | 38 | What is the part marked as X?
X के रूप में चिह्नित भाग क्या है? | 2.0 | 0.00

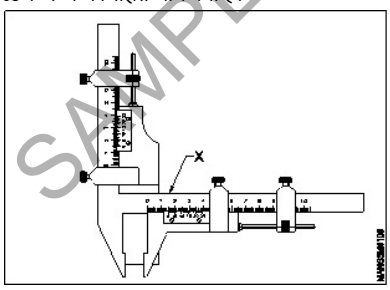

A1: Horizontal beam

हॉरिजॉन्टल बीम

A2: Vertical beam

वर्टीकल बीम

A3: Horizontal sliding head

हॉरिजॉन्टल स्लाइडिंग हेड

A4: Vertical sliding head

वर्टीकल स्लाइडिंग हेड

SAMPLE QUESTION PAPER SET 2

Workshop Calculation and Science

39	39	What is the formula for circumference of a circle? वृत्त की परिधि का सूत्र क्या है?	2.0	0.00

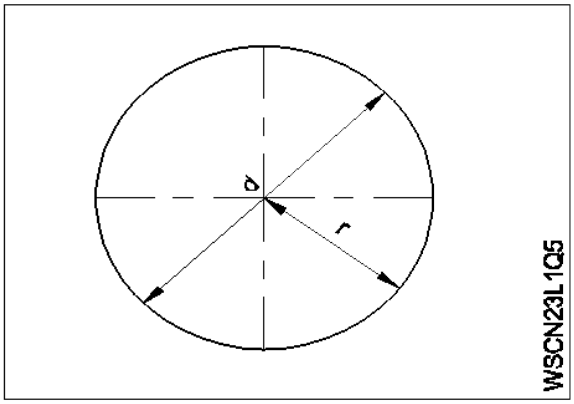

A1 :

πr^2

A2 :

$\frac{\pi d^2}{4}$

A3 :

$2\pi r$

A4 :

πr

Workshop Calculation and Science

40	40	What is the formula for area of the circle? वृत्त के क्षेत्रफल के लिए सूत्र क्या है?	2.0	0.00

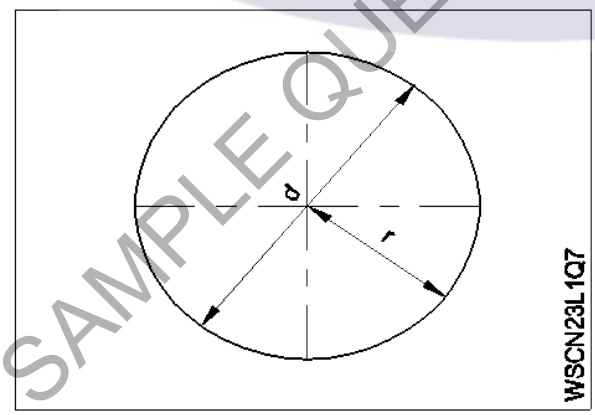

A1 :

$\frac{\pi r^2}{2}$

A2 :

πr^2

A3 :

$2\pi r$

A4 :

SAMPLE QUESTION PAPER SET 2

$\frac{\pi d}{2}$

Workshop Calculation and Science

41 | 41 | Which line is called as chord?
कौन सी लाइन को ज्या कहा जाता है?

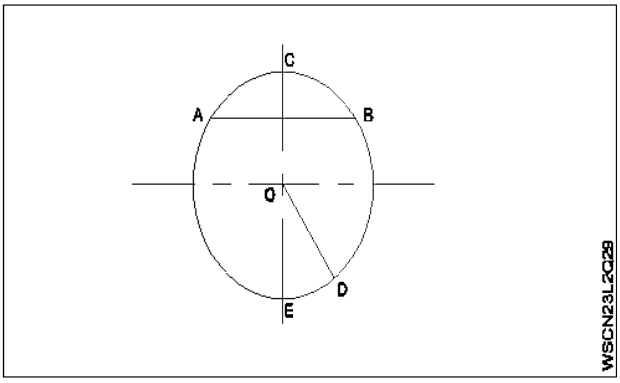

A1: ED
ED
A2: AB
AB
A3: OD
OD
A4: OE
OE

| 2.0 | 0.00

Workshop Calculation and Science

42 | 42 | What is the radius of a circle whose diameter is 44 cm?
वृत्त की त्रिज्या क्या है जिसका व्यास 44cm है?

A1: 44 cm
44 cm
A2: 22 cm
22 cm
A3: 23 cm
23 cm
A4: 20 cm
20 cm

| 2.0 | 0.00

Workshop Calculation and Science

43 | 43 | What is the name of the shaded portion?
छायांकित भाग का नाम क्या है?

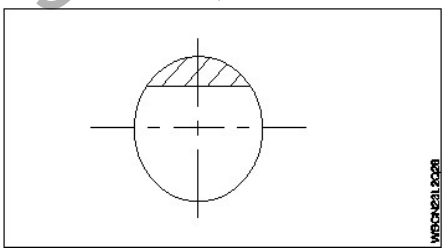

A1: Segment
खंड
A2: Sector
क्षेत्र
A3: Arc

| 2.0 | 0.00

SAMPLE QUESTION PAPER SET 2

चाप

A4 : Chord

ज्या

Workshop Calculation and Science

44 | 44 | Which type of stress? | 2.0 | 0.00

कौन-सा प्रतिबल है?

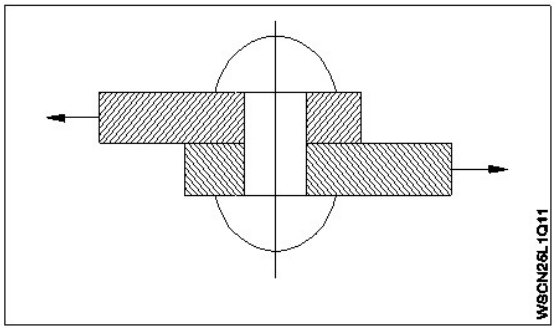

A1 : Tensile stress

तनाव प्रतिबल

A2 : Compressive stress

सम्पीडन प्रतिबल

A3 : Shear stress

कर्तन प्रतिबल

A4 : Torsional stress

टॉर्सनल प्रतिबल

Engineering Drawing

45 | 45 | Riveted joints is a_____ | 2.0 | 0.00

रिवेटेड जॉइंट _____ है

A1 : permanent joints

स्थायी जॉइंट

A2 : temporary joints

अस्थायी जॉइंट

A3 : semi permanent

अर्ध स्थायी

A4 : none of these

इनमें से कोई नहीं

Engineering Drawing

46 | 46 | Identify the given rivet. | 2.0 | 0.00

दिए गए रिवेट को पहचानें।

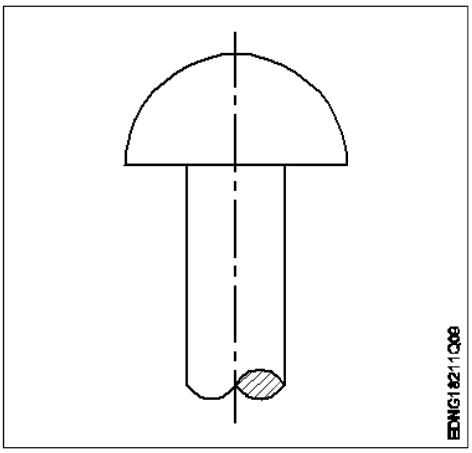

SAMPLE QUESTION PAPER SET 2

A1: Snap head

स्नैप हेड

A2: Flat head

फ्लाट हेड

A3: Counter sunk

काउंटर सन्क

A4: Pan head

पैन हेड

Engineering Drawing

47	47	Which materials pipe is used for drainage pipe line? ड्रेनेज पाइपलाइन के लिए किस मटेरियल पाइप का उपयोग किया जाता है?	2.0	0.00

A1: PVC pipe

PVC पाइप

A2: Brass Pipe

पीतल के पाइप

A3: G.I. Pipe

G.I. पाइप

A4: Steel pipe

स्टील का पाइप

Engineering Drawing

48	48	Which of the following is used to block the pipe at one end? निम्न में से किसका प्रयोग पाइप को एक सिरे पर ब्लॉक करने के लिए किया जाता है?	2.0	0.00

A1: Plug

प्लग

A2: Union

यूनियन

A3: Reducer

रिड्यूसर

A4: Couplings

कपलिंग्स

Engineering Drawing

49	49	Which one of the following accommodates four pipes in a pipe fitting? निम्नलिखित में से कौन-सा एक पाइप फिटिंग में चार पाइपों को समायोजित करता है?	2.0	0.00

A1: Union

यूनियन

A2: Cross

क्रॉस

A3: Elbow

एलबो

A4: Tee

टी

Engineering Drawing

50	50	The Included angle of pipe thread is around_____ पाइप थ्रेड का शामिल _____ कोण चारों ओर है।	2.0	0.00

A1: 15°

SAMPLE QUESTION PAPER SET 2

		15°		
		A2: 55°		
		55°		
		A3: 10°		
		10°		
		A4: 75°		
		75°		
		Employability Skills		
51	51	Which one will help us to maintain the balance between mental and physical activities? मानसिक और शारीरिक गतिविधियों के बीच संतुलन बनाए रखने में कौन सा हमारी मदद करेगा? A1: Hobbies हॉबी A2: Running रनिंग A3: Walking वॉकिंग A4: Reading रीडिंग	2.0	0.00
		Employability Skills		
52	52	Important factors of a good resume need to be checked are _____ एक अच्छे बायोडाटा के लिए जिन महत्वपूर्ण कारकों की जांच की जानी चाहिए वे हैं _____ A1: paper quality कागज की गुणवत्ता A2: company details कंपनी का विवरण A3: free from spelling, grammar mistakes, correct information वर्तनी, व्याकरण संबंधी गलतियों से मुक्त, सही जानकारी A4: attractive words आकर्षक शब्द	2.0	0.00
		Employability Skills		
53	53	Role models _____ people to follow them उपयुक्त वर्णनात्मक शब्दों से वाक्य पूरा करें Role models _____ people to follow them A1: elevate elevate A2: instruct instruct A3: inspire inspire A4: motivate motivate	2.0	0.00
		Employability Skills		
54	54	The conditions in a place that affect the behaviour and development of somebody or something is called _____ किसी स्थान की परिस्थितियाँ जो किसी व्यक्ति या वस्तु के व्यवहार और विकास को प्रभावित करती हैं, _____ कहलाती हैं A1: neighbourhood नेबरहुड	2.0	0.00

SAMPLE QUESTION PAPER SET 2

A2: environment

पर्यावरण

A3: locality

स्थानीयता

A4: facilities

सुविधाएं

Employability Skills

55 | 55 | Which kind of persons are with very good behaviour, achievements and lead as an example?
किस तरह के व्यक्ति बहुत अच्छे व्यवहार, उपलब्धियों और नेतृत्व के उदाहरण होते हैं? | 2.0 | 0.00

A1: Customer service executives

कस्टमर सर्विस एग्जीक्यूटिव

A2: ITI instructors

ITI इंस्ट्रक्टर

A3: Role models

रोल मॉडल

A4: Sales supervisors

सेल्स सुपरवाइजर

Employability Skills

56 | 56 | Fill up the blanks with suitable words so as to become a meaningful sentence.
There _____ a coffee shop _____ the park.
रिक्त स्थानों को उचित शब्दों से भरें ताकि एक सार्थक वाक्य बन सके ।
There _____ a coffee shop _____ the park. | 2.0 | 0.00

A1: are, next to

are, next to

A2: is, next to

is, next to

A3: is, next

is, next

A4: are, next

are, next

Employability Skills

57 | 57 | Fill up the blanks with suitable words so as to become a meaningful sentence.
Rainwater harvesting _____ to prevent water scarcity
रिक्त स्थानों को उचित शब्दों से भरें ताकि एक सार्थक वाक्य बन सके ।
Rainwater harvesting _____ to prevent water scarcity | 2.0 | 0.00

A1: gives

gives

A2: gave

gave

A3: help

help

A4: helps

helps

Employability Skills

58 | 58 | Fill up the blanks with suitable words so as to become a meaningful sentence.
There are many dos and don’ts to be _____ while preparing for/attending an _____
रिक्त स्थानों को उचित शब्दों से भरें ताकि एक सार्थक वाक्य बन सके ।
There are many dos and don’ts to be _____ while preparing for/ attending an _____ | 2.0 | 0.00

A1: there, interview

SAMPLE QUESTION PAPER SET 2

		there, interview A2: identify, interview identify, interview A3: identified, interviewed identified, interviewed A4: identified, interview identified, interview		
Employability Skills				
59	59	Miscommunication can lead to _____ मिस कम्युनिकेशन(संचार) से _____ हो सकता है । A1: build relationships रिलेशनशिप बिल्ड करने में A2: create misunderstanding गलतफहमी पैदा करने में A3: successful planning सफल योजना बनाने में A4: see effective results प्रभावी परिणाम देखने में	2.0	0.00
Employability Skills				
60	60	What is required for effective communication? प्रभावी संचार के लिए क्या आवश्यक है? A1: Keep Listening सुनते रहना A2: Keep Talking बोलते रहना A3: Listen and talk carefully ध्यान से सुनना और बात करना A4: Listen carefully ध्यान से सुनें	2.0	0.00
Employability Skills				
61	61	What is stress? स्ट्रेस(तनाव) क्या है? A1: Feeling of joy आनंद की अनुभूति A2: Feeling of surprise आश्चर्य का भाव A3: Feeling of delight आनंद की अनुभूति A4: Feeling of frustration/ disappointment हताशा/निराशा की भावना	2.0	0.00
Employability Skills				
62	62	A person with high emotional intelligence has _____ उच्च भावनात्मक बुद्धिमत्ता वाले व्यक्ति के पास _____ होता है । A1: physical strength फिजिकल स्ट्रेंथ	2.0	0.00

SAMPLE QUESTION PAPER SET 2

		A2: ego ईगो A3: lot of positive qualities बहुत सारे सकारात्मक गुण A4: lot of negative qualities बहुत सारे नकारात्मक गुण		
Employability Skills				
63	63	What is the process of formally introducing oneself called? औपचारिक रूप से अपना परिचय देने की प्रक्रिया को क्या कहते हैं? A1: Self-introduction सेल्फ-इंट्रोडक्शन A2: Hiring हायरिंग A3: Decision डिसिशन A4: Seeking सीकिंग	2.0	0.00
Employability Skills				
64	64	The word 'resume' comes from French and means _____ रेज़्यूमे' शब्द फ्रेंच भाषा से आया है और इसका अर्थ _____ है । A1: summary संक्षेप A2: education शिक्षा A3: experience अनुभव A4: placement प्लेसमेंट	2.0	0.00
Employability Skills				
65	65	Which of the following are included in a resume? बायोडाटा में निम्नलिखित में से क्या शामिल होता है? A1: Hobbies, favorite foods, and personal interests शौक, पसंदीदा भोजन और व्यक्तिगत रुचियाँ A2: Childhood memories, dreams, and aspirations बचपन की यादें, सपने और आकांक्षाएँ A3: Daily routine, favorite movies, and vacation plans दैनिक दिनचर्या, पसंदीदा फिल्में और छुट्टियों की योजनाएँ A4: Contact information, educational details, skills and work experience संपर्क जानकारी, शैक्षिक विवरण, कौशल और कार्य अनुभव	2.0	0.00
Employability Skills				
66	66	While applying for a job, the covering letter should be easy to read by means of _____ नौकरी के लिए आवेदन करते समय कवरिंग लेटर को _____ के माध्यम से पढ़ना आसान होना चाहिए। A1: long descriptions. लम्बे विवरण A2: dividing the text into shorter paragraphs.	2.0	0.00

SAMPLE QUESTION PAPER SET 2

		टेक्स्ट को छोटे-छोटे पैराग्राफों में विभाजित कर A3: increasing the font size. फ़ॉन्ट आकार बड़ा कर A4: extra curricular activities. अतिरिक्त पाठ्यचर्या संबंधी गतिविधियों		
Employability Skills				
67	67	After preparing the resume, the next important step to do is _____ बायोडाटा तैयार करने के बाद अगला महत्वपूर्ण कदम है _____ A1: sending the resume to the employer. एम्प्लायर को बायोडाटा भेजना A2: writing an impressive cover letter. एक प्रभावशाली कवर लेटर लिखना A3: preparing for interview. साक्षात्कार की तैयारी करना A4: applying for the job. नौकरी के लिए आवेदन करना	2.0	0.00
Employability Skills				
68	68	While reviewing a resume which is very important to keep in mind? बायोडाटा की समीक्षा करते समय किस बात का ध्यान रखना बहुत जरूरी है? A1: Salary details वेतन विवरण A2: Lot of information to get the job नौकरी पाने के लिए बहुत सारी जानकारी A3: Interest and hobbies रुचि एवं शौक A4: Highlight skills and qualifications that match the job नौकरी से मेल खाने वाले कौशल और योग्यताओं पर प्रकाश डालना	2.0	0.00
Employability Skills				
69	69	While applying for a job, important information should mension in the covering letter is _____ नौकरी के लिए आवेदन करते समय, कवरिंग लेटर में महत्वपूर्ण जानकारी का उल्लेख होना चाहिए _____ A1: salary expectations. वेतन अपेक्षाएँ A2: education details. शिक्षा का विवरण A3: reasons of suitable for the role. भूमिका के लिए उपयुक्त कारण A4: hobbies. शौक	2.0	0.00
Employability Skills				
70	70	What is formal communication? फॉर्मल कम्युनिकेशन क्या है? A1: All written communication सभी लिखित कम्युनिकेशन A2: Official communication following a set of rules नियमों के एक सेट के बाद ऑफिसियल कम्युनिकेशन	2.0	0.00

SAMPLE QUESTION PAPER SET 2

		A3: Talking with friends and family दोस्तों और परिवार के साथ बात करना A4: Casual chatting on social media सोशल मीडिया पर कैज़ुअल चैटिंग		
		Employability Skills		
71	71	Which of the following is a formal introduction in a job interview? निम्नलिखित में से कौन सा नौकरी साक्षात्कार में औपचारिक(फॉर्मल) परिचय है? A1: "Hey, nice to meet you!" "हे, तुमसे मिलकर अच्छा लगा!" A2: "Hi, whats your name?" "हाय, आपका नाम क्या है?" A3: "hello.. You can start the interview!" "हैलो... आप इंटरव्यू शुरू कर सकते हैं!" A4: "Good morning. Thank you for the opportunity." "सुप्रभात, अवसर देने के लिए धन्यवाद।"	2.0	0.00
		Employability Skills		
72	72	What is an example of formal written communication? फॉर्मल रिटेन कम्युनिकेशन का उदाहरण क्या है? A1: Texting a friend किसी मित्र को संदेश भेजना A2: Sending a WhatsApp message व्हाट्सएप पर संदेश भेजना A3: Writing an email to your manager अपने प्रबंधक को एक ईमेल लिखना A4: Posting on social media platforms सोशल मीडिया प्लेटफॉर्म पर पोस्ट करना	2.0	0.00
		Employability Skills		
73	73	During a job interview, if you couldn't hear or understand a question, what would you say? नौकरी के लिए इंटरव्यू के दौरान यदि आप किसी प्रश्न को सुन या समझ नहीं पाते, तो आप क्या कहेंगे? A1: "Sorry! I didn't understand. Could you please repeat the question?" "क्षमा करें! मुझे समझ नहीं आया। क्या आप कृपया प्रश्न दोबारा दोहरा सकते हैं?" A2: "Hey, can you repeat that? I wasn't paying attention." "अरे, क्या तुम उसे दोहरा सकते हो? मैं ध्यान नहीं दे रहा था।" A3: "I am lost. Can you say it again?" "मैं खो गया हूं। क्या आप इसे फिर से कह सकते हैं?" A4: "Speak clearly and repeat the question." "स्पष्ट रूप से बोलें और प्रश्न दोहराएँ।"	2.0	0.00
		Employability Skills		
74	74	During a job interview, which of the following responses shows good formal communication? नौकरी के लिए साक्षात्कार के दौरान, निम्नलिखित में से कौन सी प्रतिक्रिया अच्छा फॉर्मल कम्युनिकेशन दर्शाती है? A1: "I'm pretty good at a lot of things." "मैं बहुत सी चीज़ों में बहुत अच्छा हूँ।" A2: "Uh, I guess I can do a little bit of everything." "उह, मुझे लगता है कि मैं थोड़ा-थोड़ा सब कुछ कर सकता हूं।" A3: "My top three skills are problem-solving, teamwork, and attention to detail."	2.0	0.00

SAMPLE QUESTION PAPER SET 2

		"मेरे टॉप तीन कौशल हैं प्रॉब्लम-सॉल्विंग, टीम वर्क, और डिटेल पर ध्यान देना।" A4: "I don't know, I never really thought about it." "मैं नहीं जानता, मैंने वास्तव में इसके बारे में कभी नहीं सोचा था।"		
Employability Skills				
75	75	What is "informal communication"? "इनफॉर्मल कम्युनिकेशन" क्या है? A1: All verbal communication सभी वर्बल कम्युनिकेशन A2: Official communication following a set of rules नियमों के एक सेट का पालन करते हुए ऑफिशियल कम्युनिकेशन A3: Casual conversations outside of official work arrangements ऑफिशियल वर्क अरेंजमेंट से बाहर कैसुअल कन्वर्सेशन A4: Talking at official meetings ऑफिशियल मीटिंग्स में बात करना	2.0	0.00

SAMPLE QUESTION PAPER SET 2

Machinist - 2nd Year - Set 2

S.No.	Correct Answer Key
1	A3
2	A4
3	A4
4	A2
5	A4
6	A2
7	A4
8	A3
9	A1
10	A3
11	A1
12	A3
13	A4
14	A4
15	A3
16	A2
17	A2
18	A3
19	A1
20	A4
21	A1
22	A3
23	A3
24	A3
25	A3
26	A1
27	A3
28	A1
29	A3
30	A1
31	A1
32	A4
33	A4
34	A1
35	A1
36	A2
37	A2
38	A1

S.No.	Correct Answer Key
39	A3
40	A2
41	A2
42	A2
43	A1
44	A3
45	A3
46	A1
47	A1
48	A1
49	A2
50	A2
51	A1
52	A3
53	A3
54	A2
55	A3
56	A2
57	A4
58	A4
59	A2
60	A3
61	A4
62	A3
63	A1
64	A1
65	A4
66	A2
67	A2
68	A4
69	A3
70	A2
71	A4
72	A3
73	A1
74	A3
75	A3

KEY ANSWER SET 2

Note:
"In case answers found to be inaccurate due to typographical error or any other reason please sent mail to **qbnimigrievance@gmail.com**"